Gebrauchsanweisung
51 4873
(D,GB,F,I,NL,DK,N,S,SF,E)
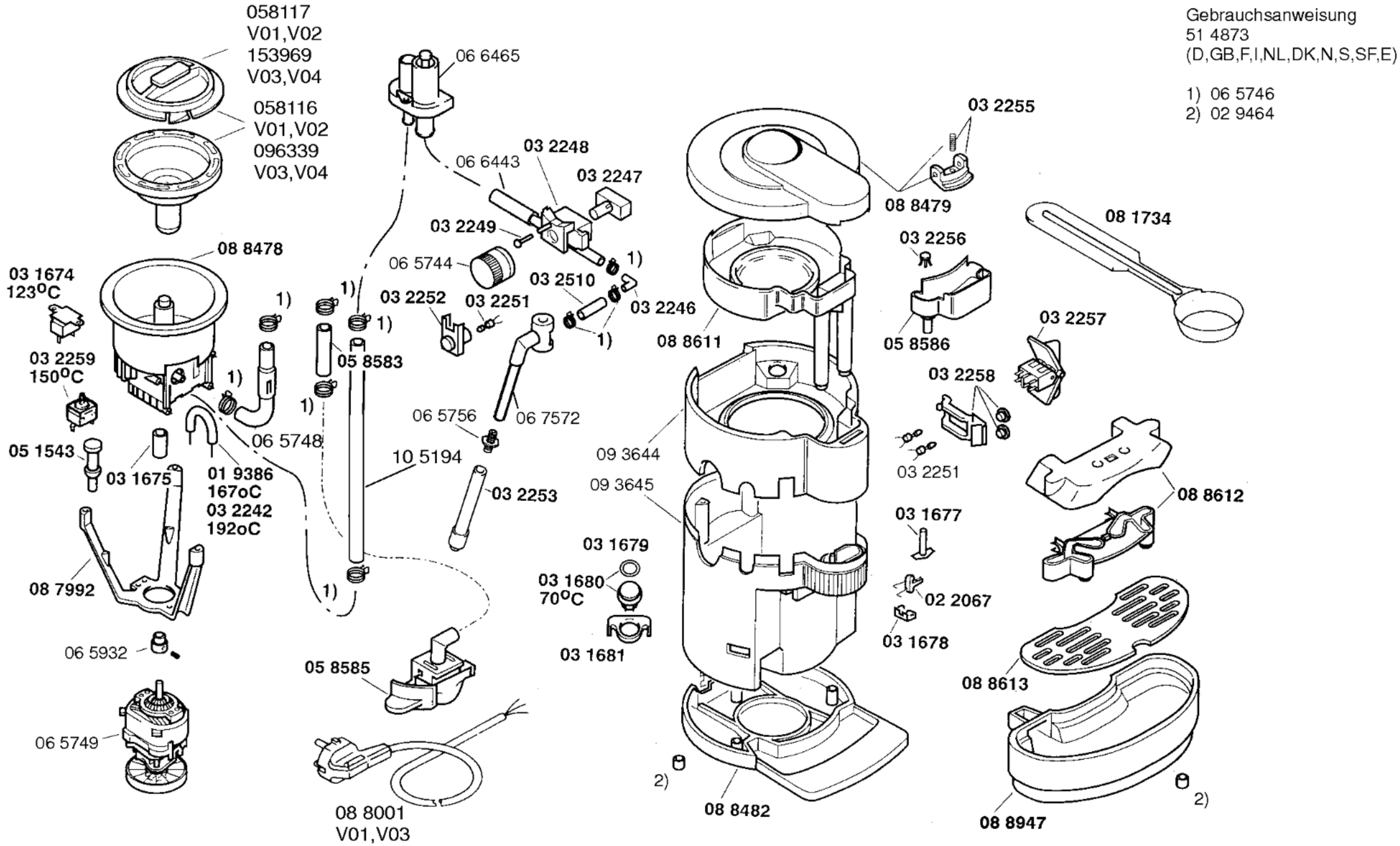
1) 06 5746
2) 02 9464