NKT612A/01–V01,weiß
NKT610A/01–V02,merianbraun
NKT616A/01–V03,graphitschwarz
NKT612A/02–V04,weiß
NKT610A/02–V05,merianbraun
NKT616A/02–V06,graphitschwarz

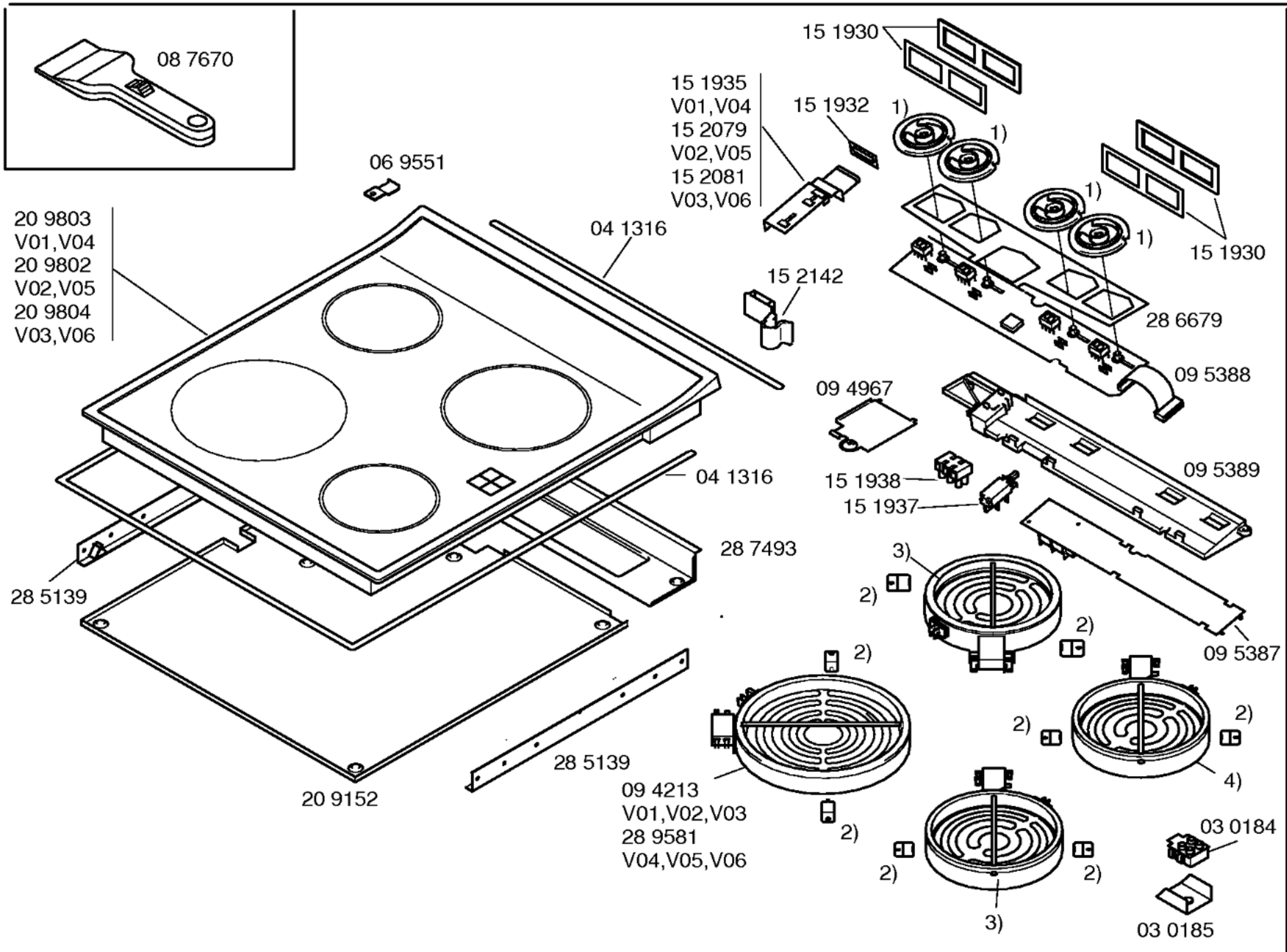

Mat. – Nr. – Konstante
3740 . . . . . .

Gebrauchsanleitung
51 7583
(D,GB,F,NL,I,DK,ES)

Montageanleitung
51 7407
(D,GB,F,NL,I,DK,ES,P)

1) 15 1933
V01,V04
15 2078
V02,V05
15 2080
V03,V06
2) 06 9488
Set
3) 09 4203
V01,V02,V03
28 9561
V04,V05,V06
4) 09 4212
V01,V02,V03
28 9564
V04,V05,V06