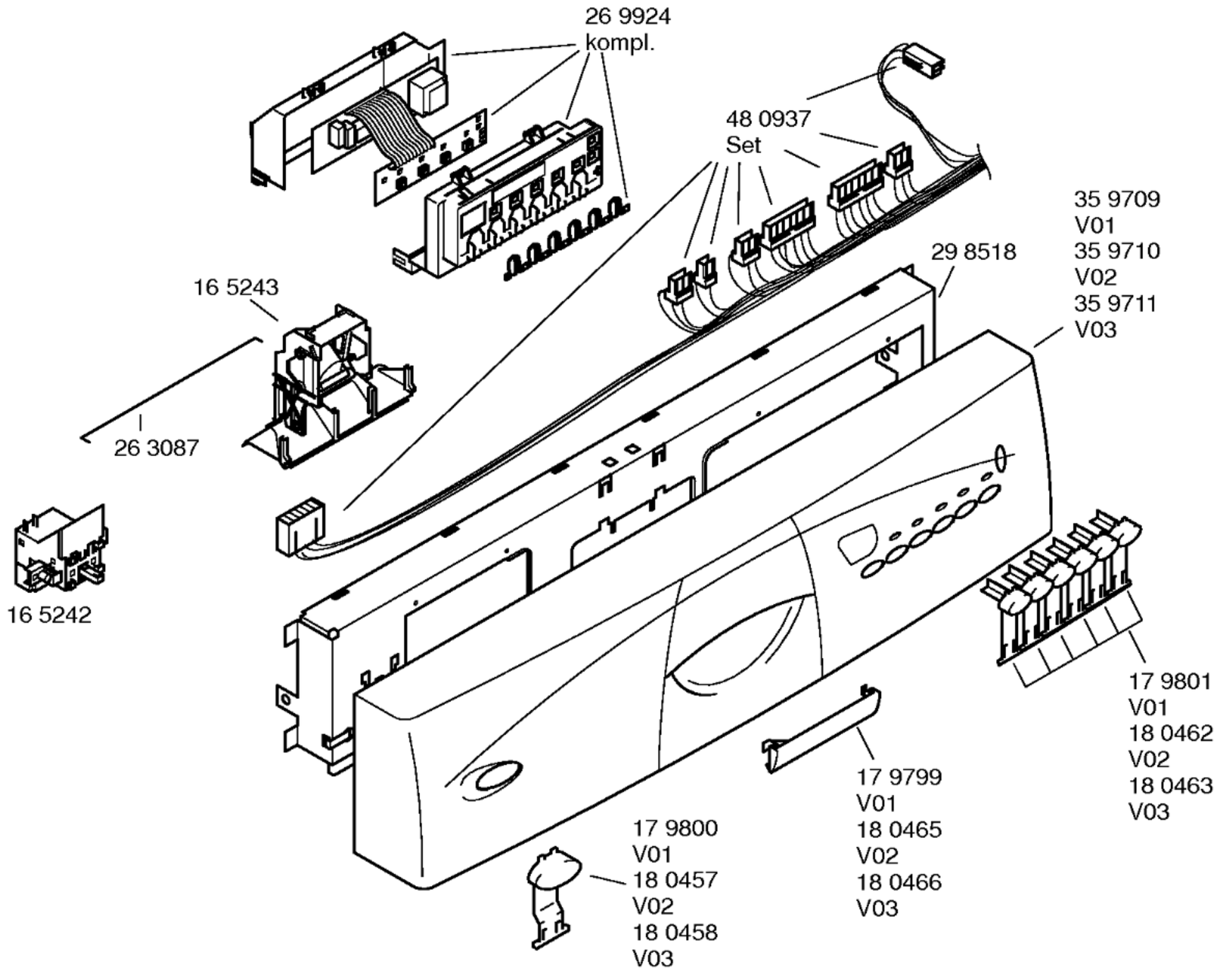

Zubehör

Entkalker
46 0038

Verlg. Aqua–Stop
Kunstoffrohr 2,2 m
Ablaufschl. 1,95m
35 0564

Kupferrohr
10 mm ∅/ 1,5 m
08 4767

Messerkassette
35 0523

Silberglanzkassette
10 5781

Backblechdüse
16 7301

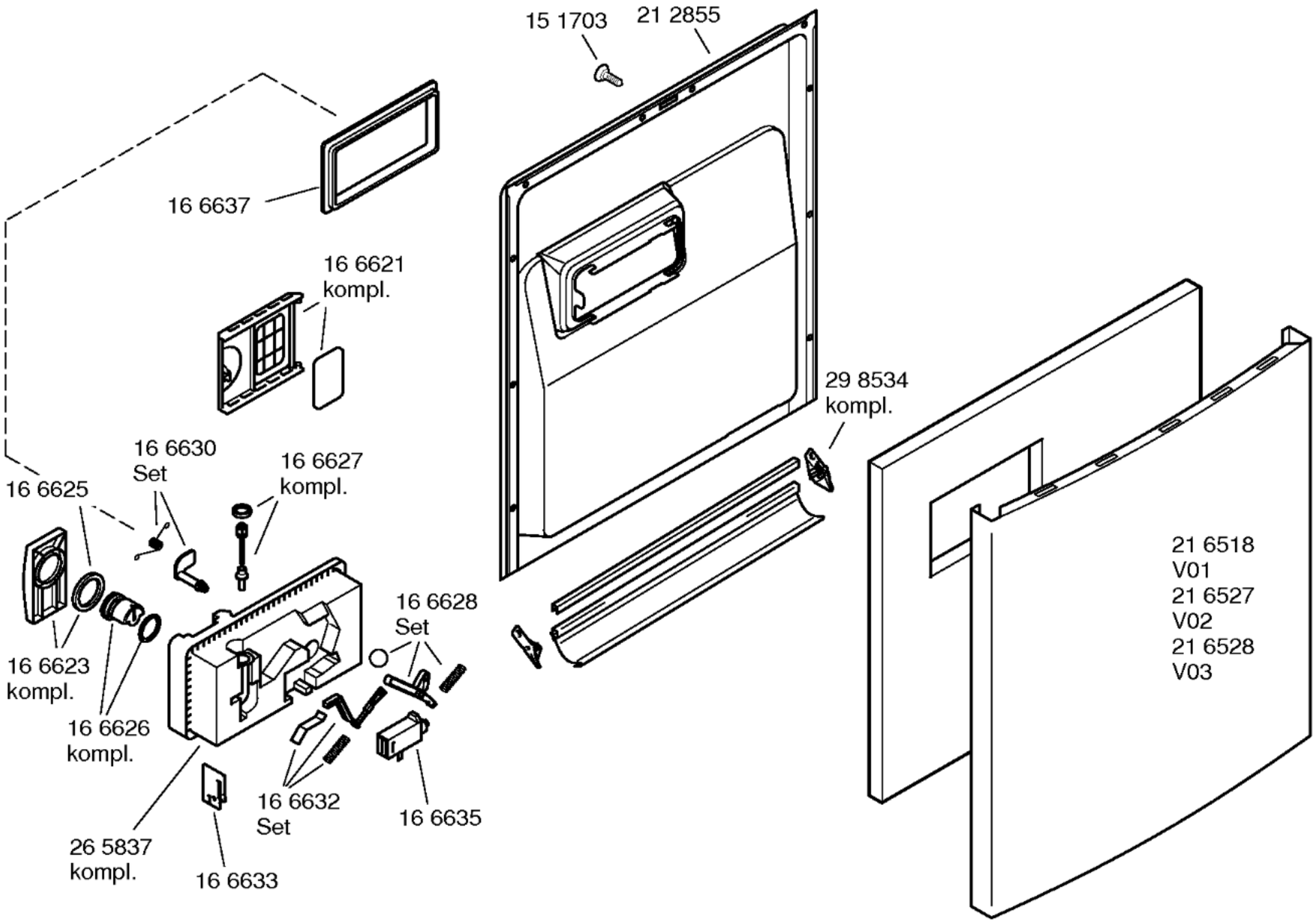
15 1703
21 2855
16 6637
16 6621
kompl.
29 8534
kompl.
16 6630
Set
16 6627
kompl.
16 6625
21 6518
V01
21 6527
V02
21 6528
V03
16 6628
Set
16 6623
kompl.
16 6626
kompl.
16 6632
Set
16 6635
26 5837
kompl.
16 6633

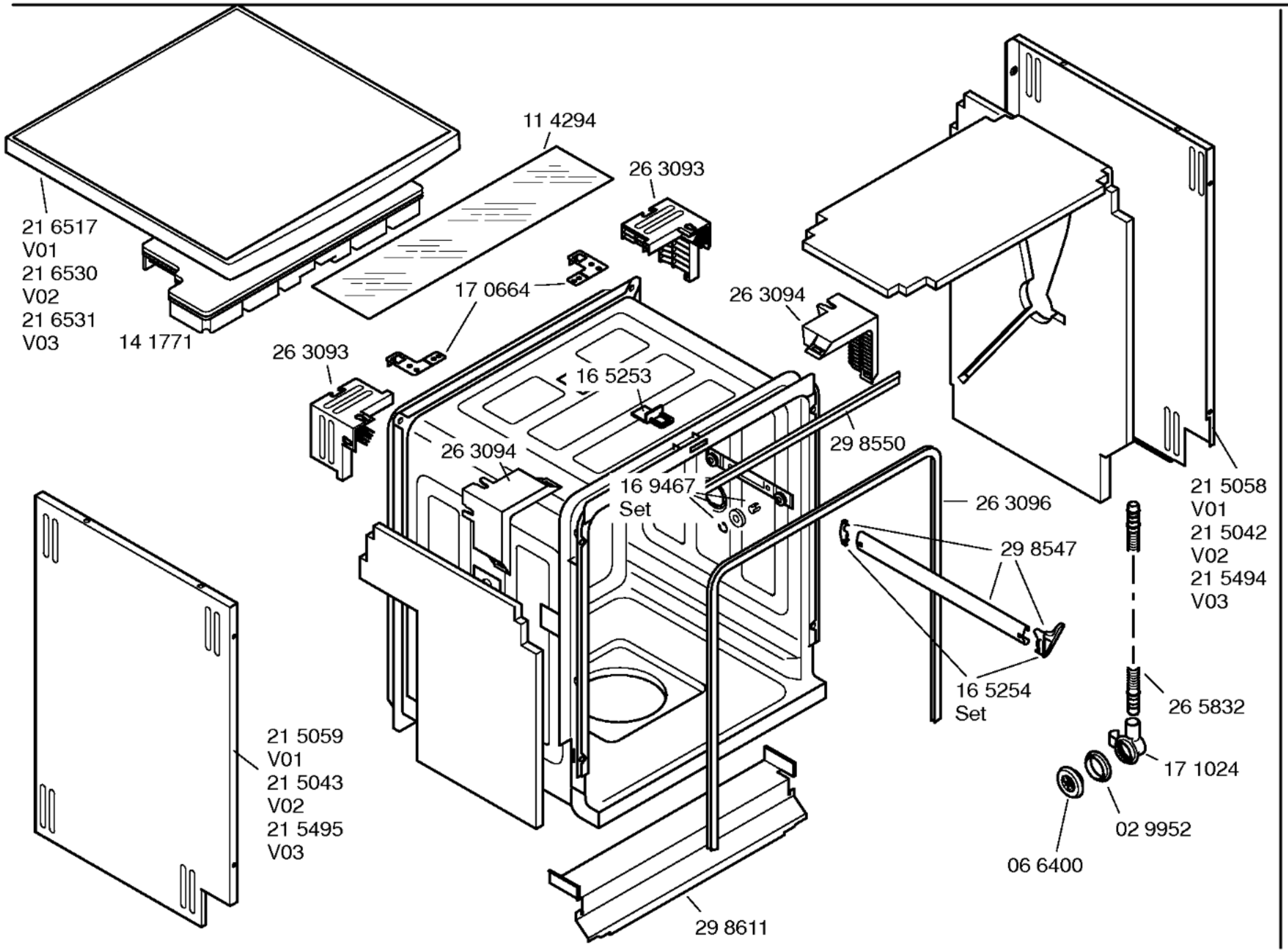
11 4294
26 3093
21 6517
V01
21 6530
V02
21 6531
V03
14 1771
17 0664
26 3094
26 3093
16 5253
26 3094
29 8550
16 9467
Set
26 3096
21 5058
V01
21 5042
V02
21 5494
V03
29 8547
16 5254
Set
26 5832
17 1024
02 9952
06 6400
21 5059
V01
21 5043
V02
21 5495
V03
29 8611

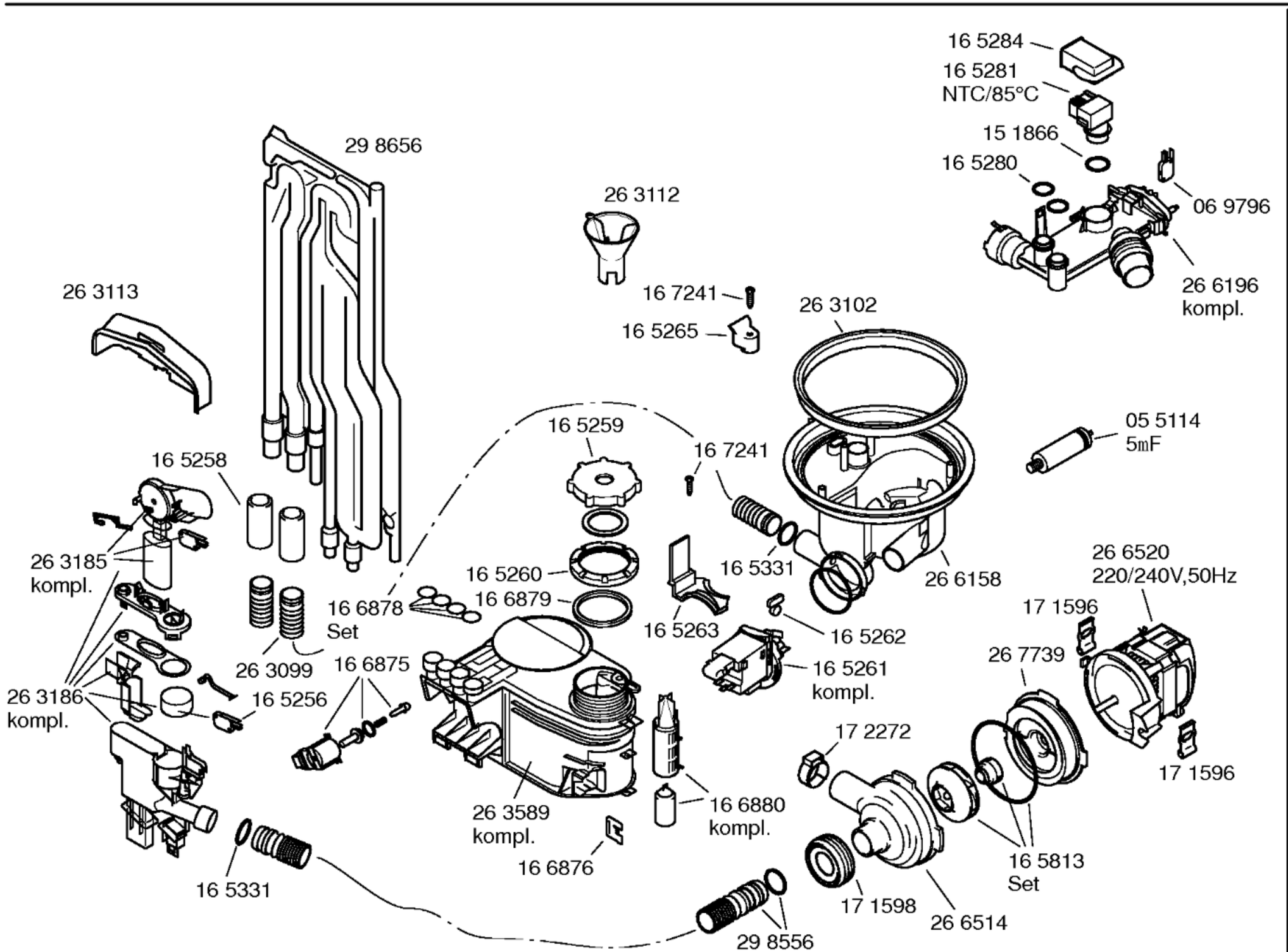
16 5284
16 5281
NTC/85°C
15 1866
16 5280
06 9796
26 6196
kompl.
29 8656
26 3112
26 3113
16 7241
16 5265
26 3102
05 5114
5mF
16 5259
16 7241
16 5258
26 3185
kompl.
16 5260
16 5331
26 6158
26 6520
220/240V,50Hz
16 6878
Set
16 6879
16 5263
16 5262
17 1596
26 3099
16 6875
16 5261
kompl.
26 7739
26 3186
kompl.
16 5256
17 2272
17 1596
26 3589
kompl.
16 6880
kompl.
16 6876
16 5813
Set
16 5331
17 1598
26 6514
29 8556

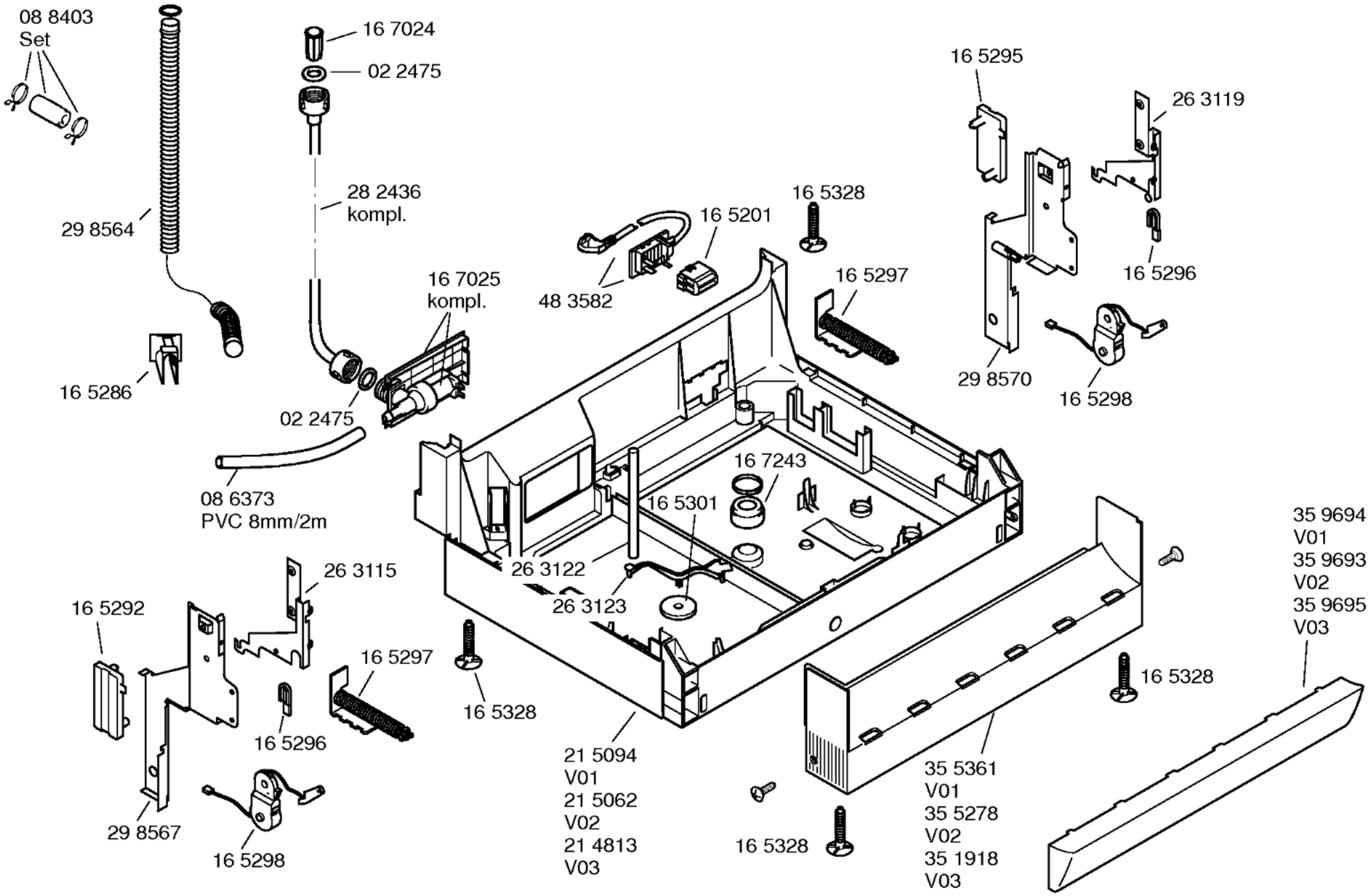
08 8403
Set
16 7024
02 2475
28 2436
kompl.
29 8564
16 5286
16 7025
kompl.
48 3582
16 5201
16 5328
16 5297
16 5295
26 3119
16 5296
29 8570
16 5298
02 2475
08 6373
PVC 8mm/2m
16 7243
16 5301
26 3122
26 3123
26 3115
16 5292
16 5297
16 5296
29 8567
16 5298
16 5328
21 5094
V01
21 5062
V02
21 4813
V03
16 5328
35 5361
V01
35 5278
V02
35 1918
V03
16 5328
35 9694
V01
35 9693
V02
35 9695
V03

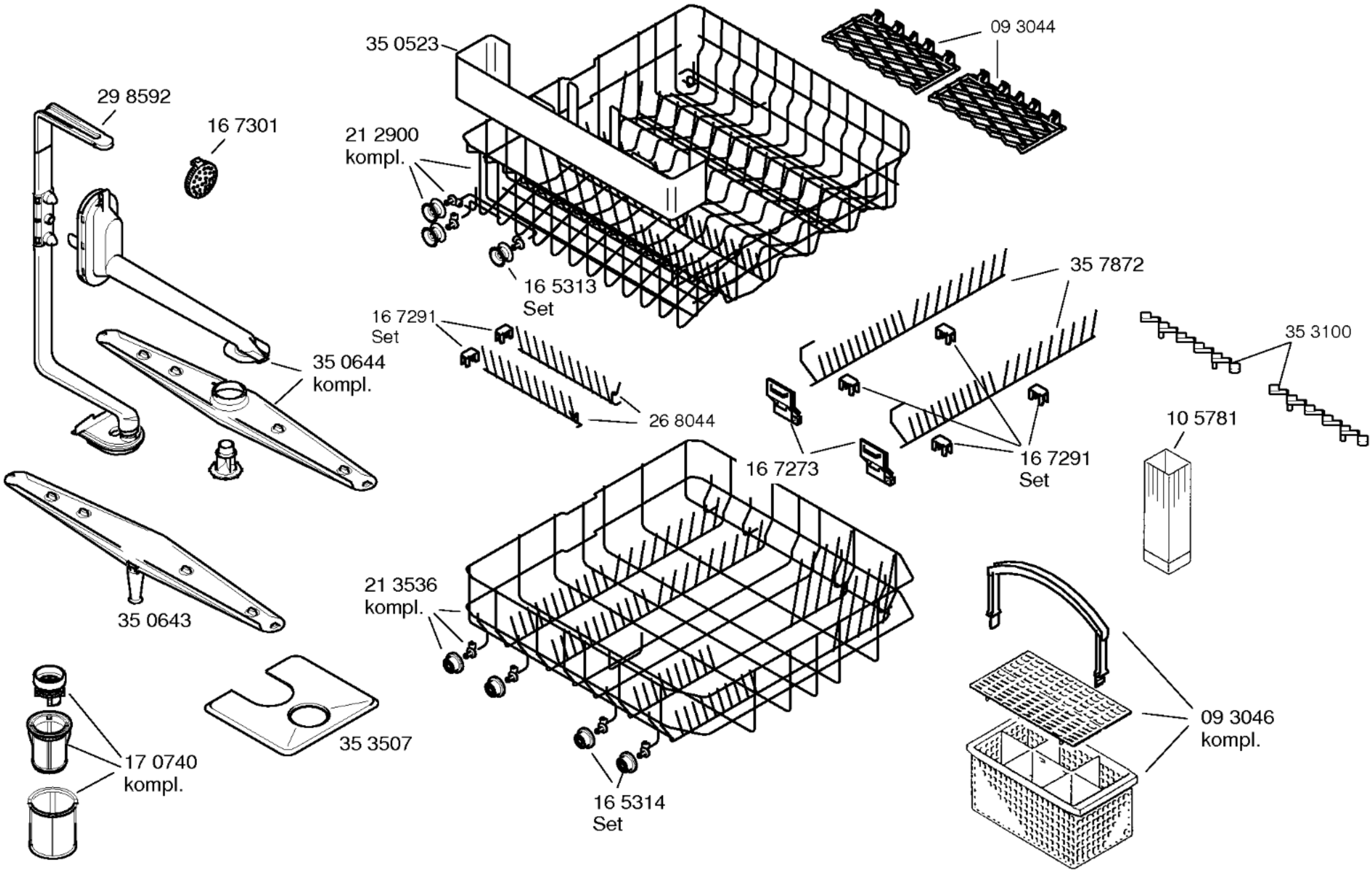
35 0523
09 3044
29 8592
16 7301
21 2900
kompl.
16 5313
Set
35 7872
16 7291
Set
35 3100
35 0644
kompl.
26 8044
10 5781
16 7273
16 7291
Set
35 0643
21 3536
kompl.
35 3507
09 3046
kompl.
17 0740
kompl.
16 5314
Set