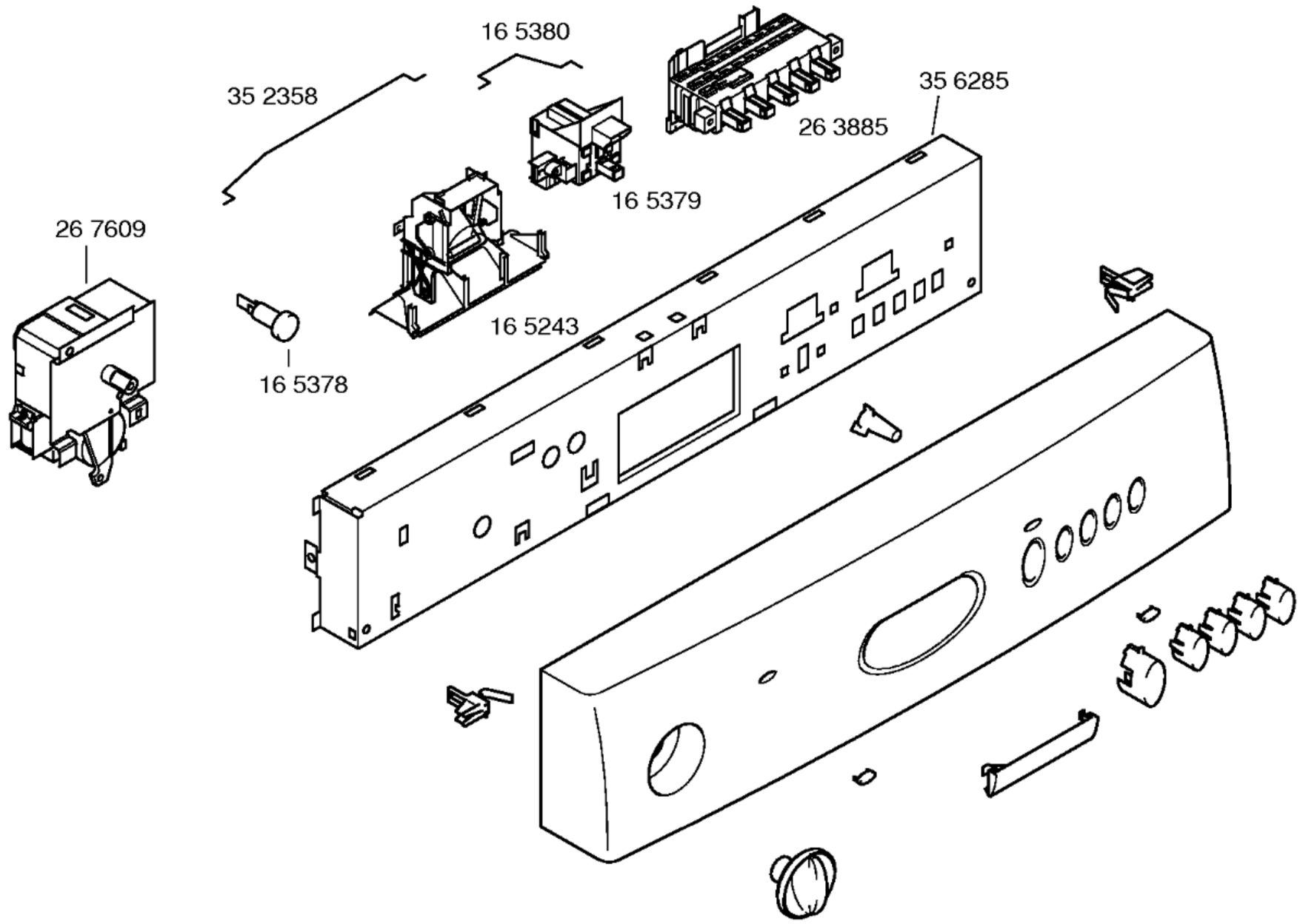

Montage– / Aufstell–
anweisung
52 0539

Zubehör:

Entkalker
46 0038

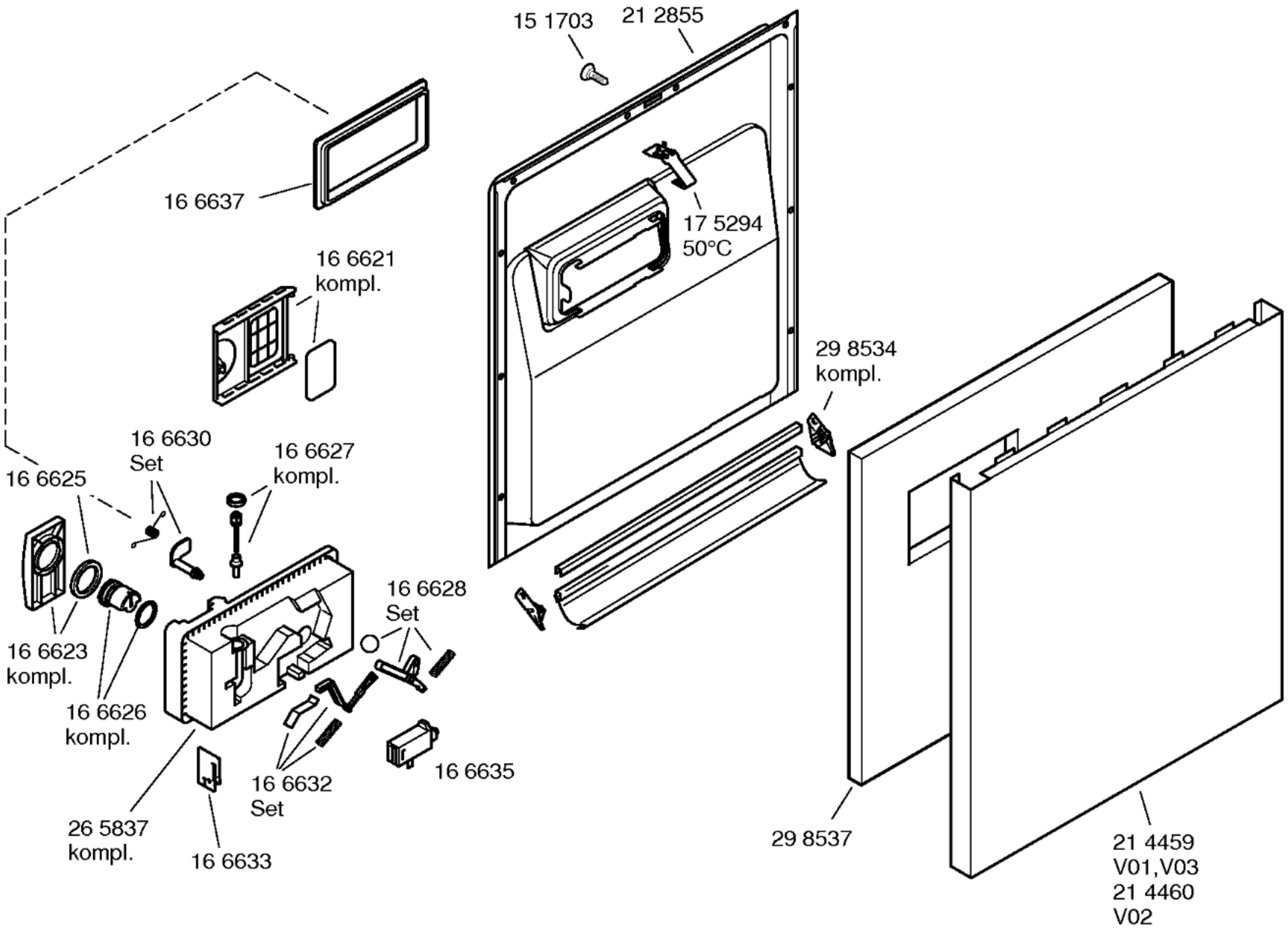
15 1703
21 2855
16 6637
17 5294
50°C
16 6621
kompl.
29 8534
kompl.
16 6630
Set
16 6627
kompl.
16 6625
16 6628
Set
16 6623
kompl.
16 6626
kompl.
16 6632
Set
16 6635
26 5837
kompl.
16 6633
29 8537
21 4459
V01,V03
21 4460
V02

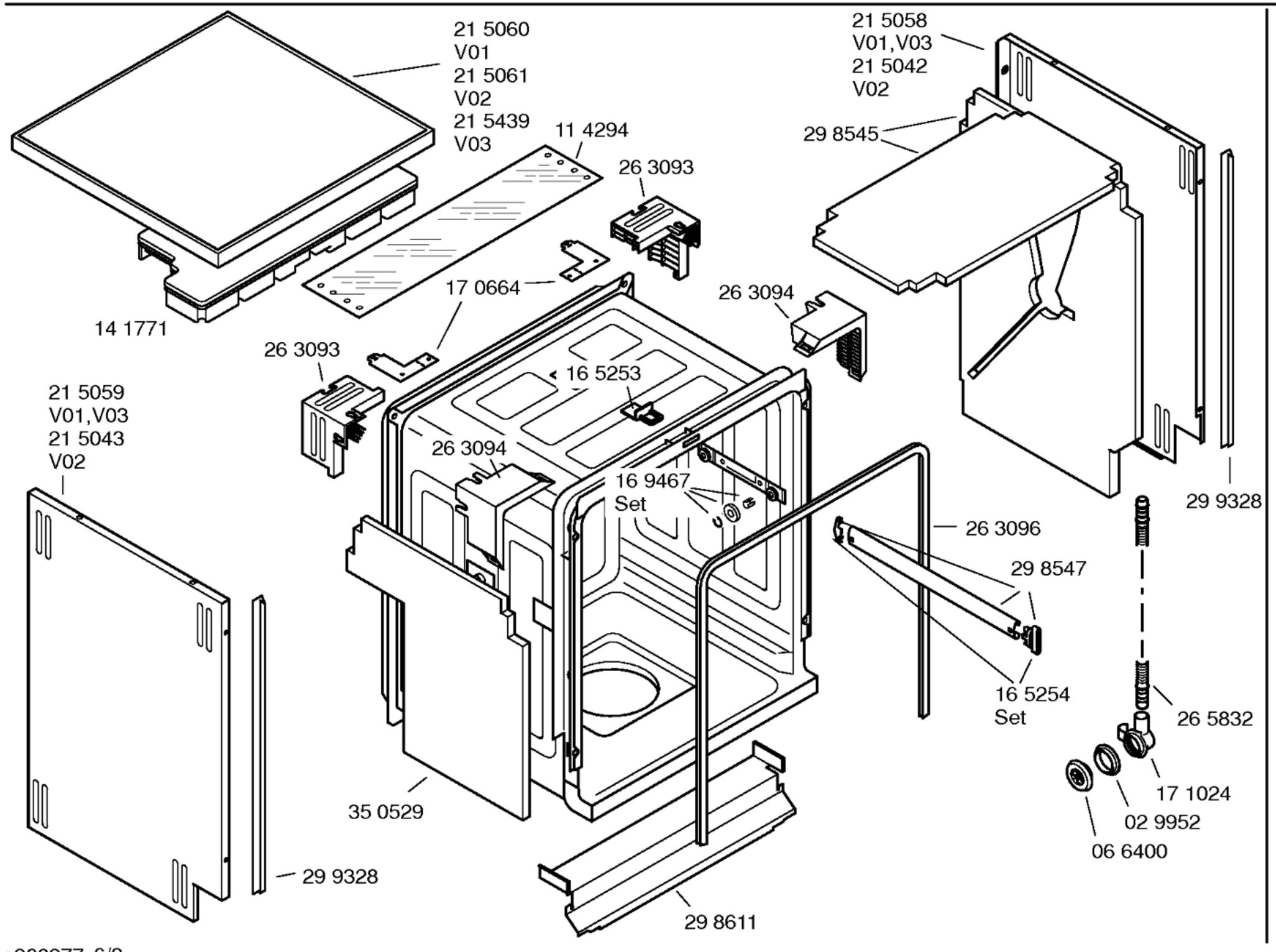
21 5060
V01
21 5061
V02
21 5439
V03
11 4294
26 3093
21 5058
V01,V03
21 5042
V02
29 8545
17 0664
26 3094
14 1771
26 3093
16 5253
21 5059
V01,V03
21 5043
V02
26 3094
16 9467
Set
29 9328
26 3096
29 8547
16 5254
Set
26 5832
17 1024
02 9952
06 6400
35 0529
29 9328
29 8611

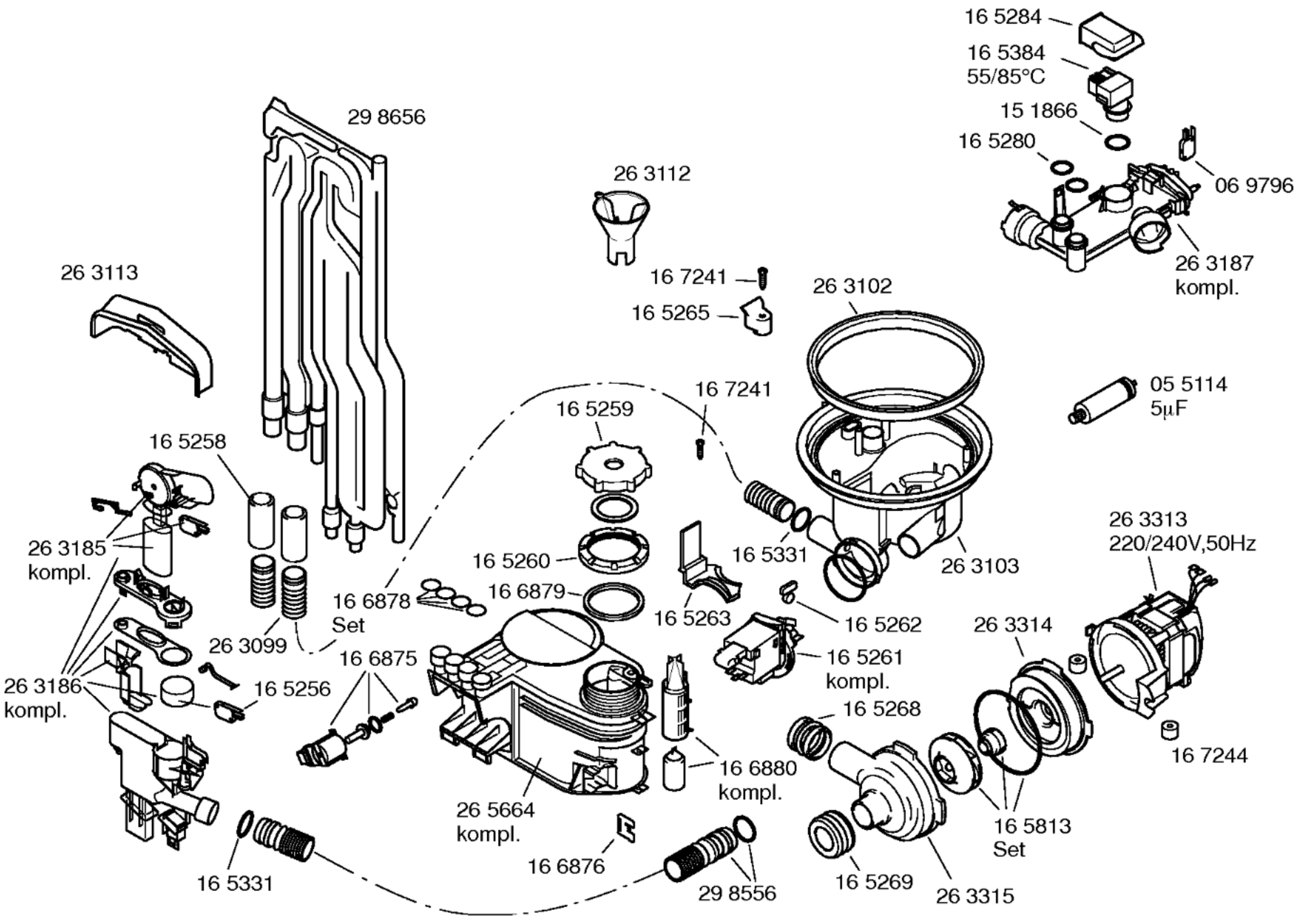
16 5284
16 5384
55/85°C
15 1866
16 5280
06 9796
26 3187
kompl.
29 8656
26 3112
26 3113
16 7241
16 5265
26 3102
05 5114
5µF
16 7241
16 5259
16 5258
26 3185
kompl.
16 5260
16 5331
26 3103
26 3313
220/240V,50Hz
16 6878
Set
16 6879
16 5263
16 5262
26 3099
16 6875
16 5261
kompl.
26 3314
26 3186
kompl.
16 5256
16 5268
16 6880
kompl.
16 7244
26 5664
kompl.
16 5813
Set
16 6876
16 5331
29 8556
16 5269
26 3315

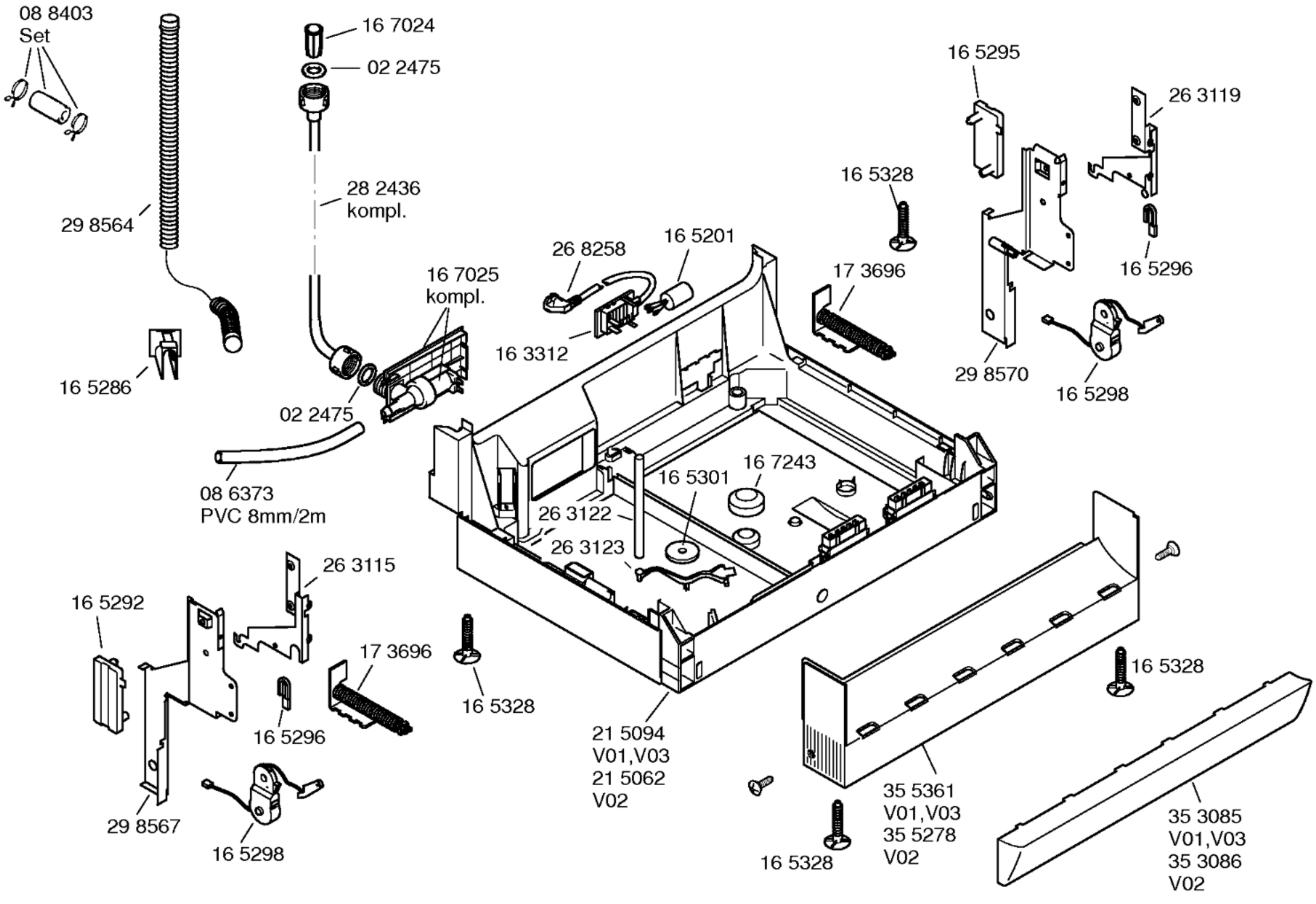
08 8403
Set
16 7024
02 2475
28 2436
kompl.
29 8564
16 5286
16 7025
kompl.
02 2475
08 6373
PVC 8mm/2m
26 8258
16 5201
16 3312
16 5328
17 3696
16 5295
26 3119
16 5296
29 8570
16 5298
16 7243
16 5301
26 3122
26 3123
26 3115
16 5292
17 3696
16 5328
16 5296
29 8567
16 5298
21 5094
V01,V03
21 5062
V02
16 5328
35 5361
V01,V03
35 5278
V02
16 5328
35 3085
V01,V03
35 3086
V02

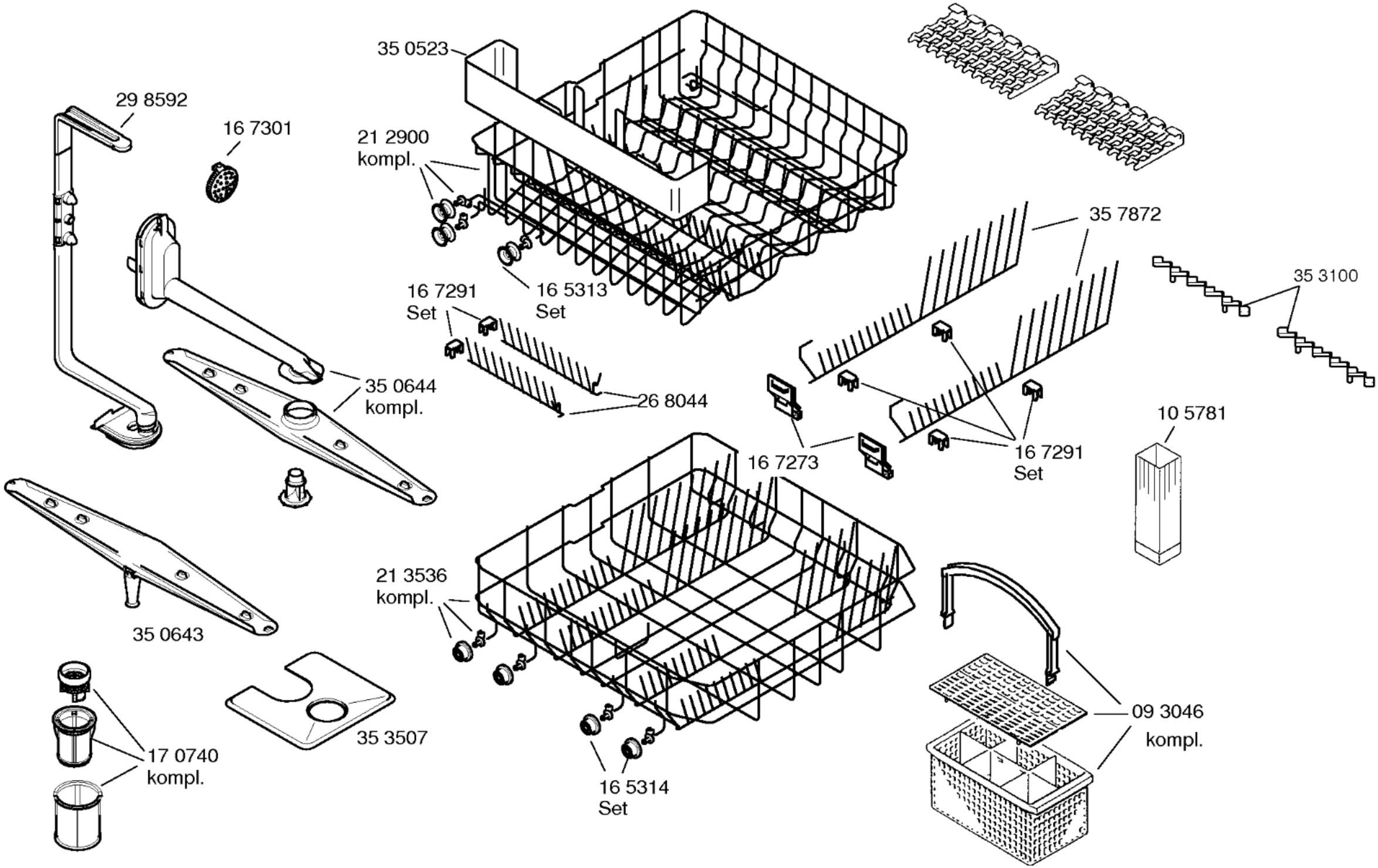
35 0523
29 8592
16 7301
21 2900
kompl.
35 7872
35 3100
16 7291
Set
16 5313
Set
35 0644
kompl.
26 8044
10 5781
16 7273
16 7291
Set
21 3536
kompl.
35 0643
09 3046
kompl.
35 3507
17 0740
kompl.
16 5314
Set