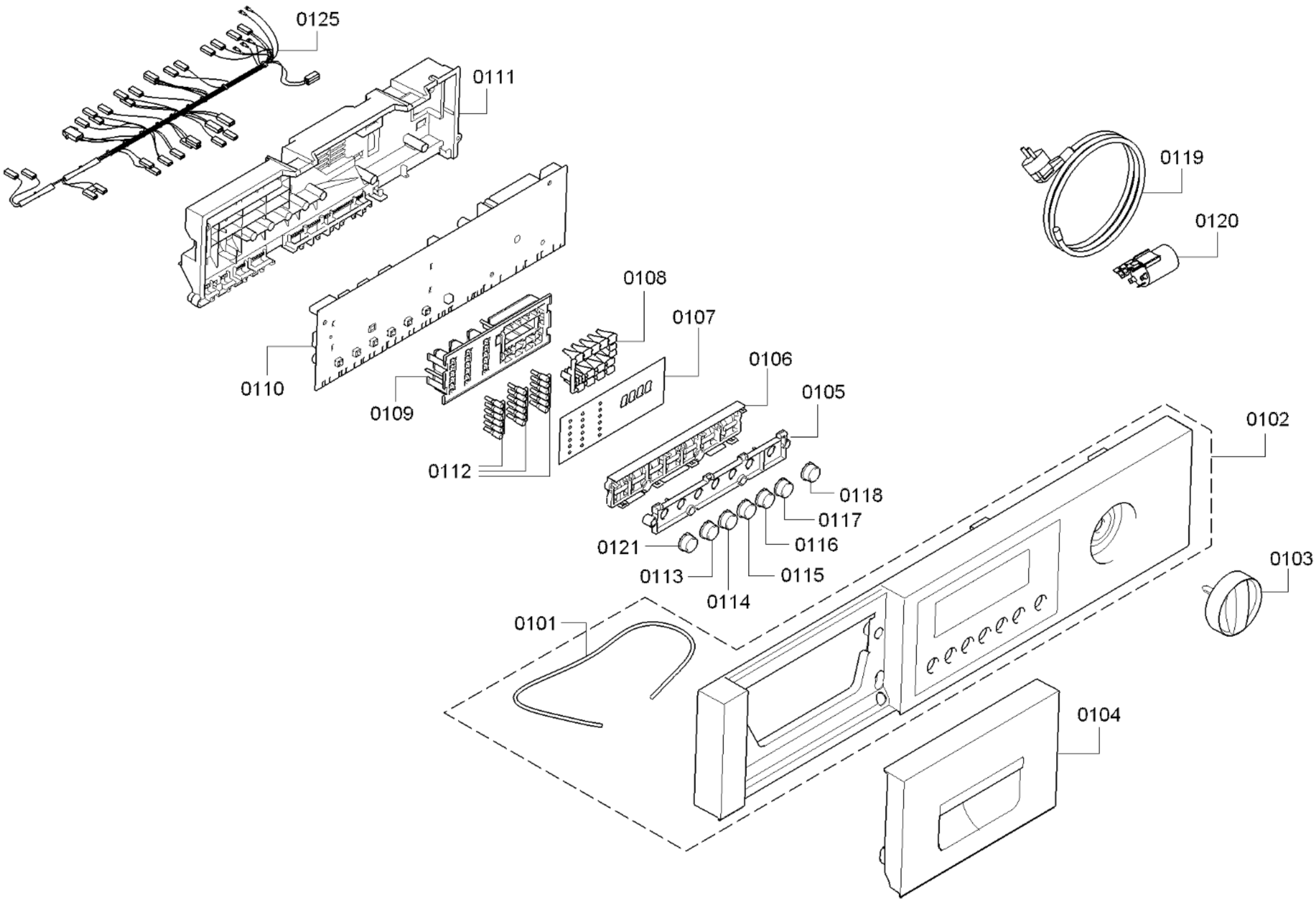
0125
0111
0199
0119
0120
0108
0107
0106
0105
0110
0109
0112
0118
0117
0116
0121
0113
0115
0114
0102
0103
0101
0104

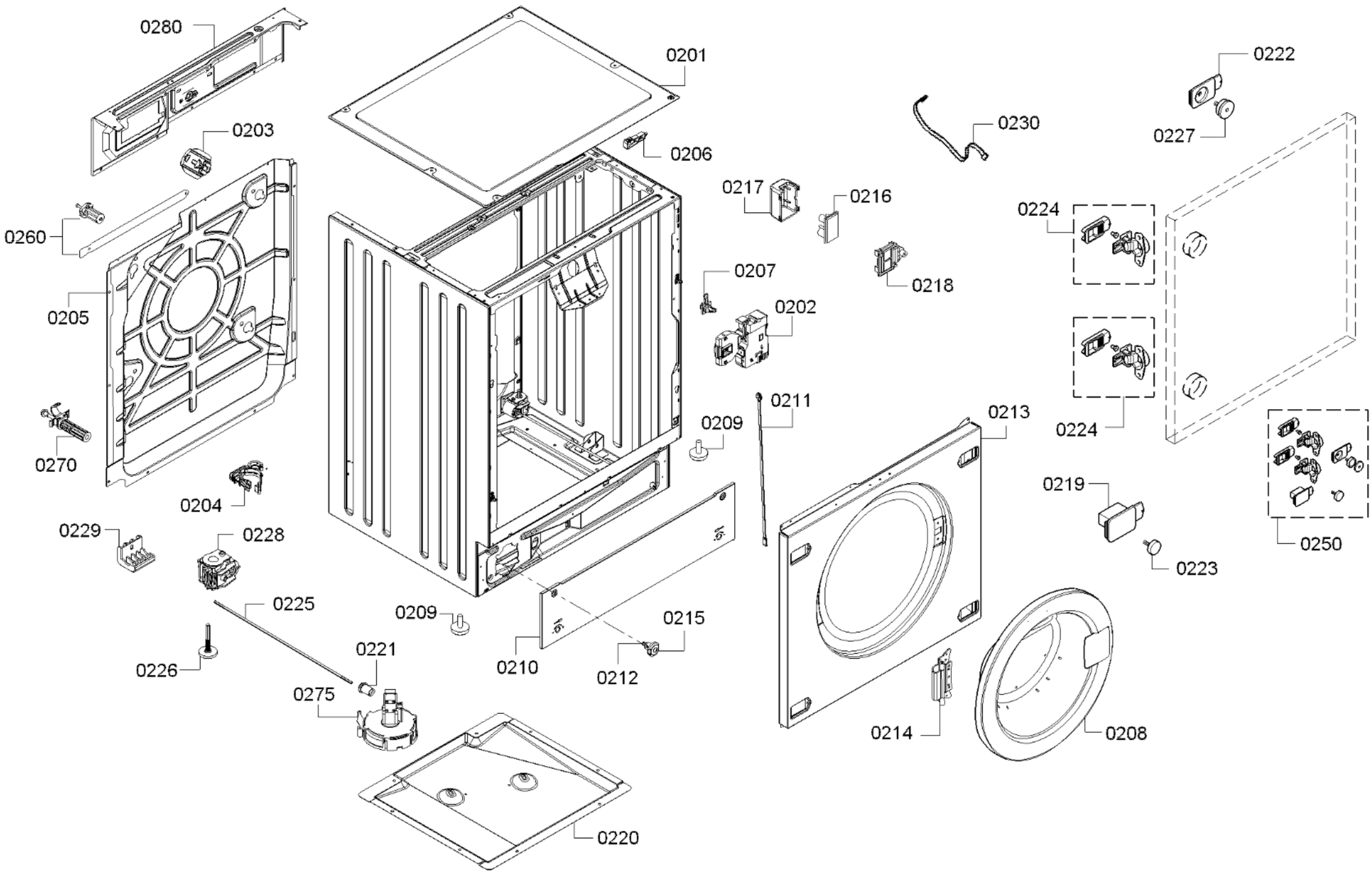
0280
0201
0222
0203
0230
0227
0206
0217
0216
0224
0260
0218
0207
0205
0202
0211
0213
0209
0224
0270
0219
0204
0250
0229
0228
0223
0225
0209
0215
0221
0226
0210
0212
0275
0214
0208
0220

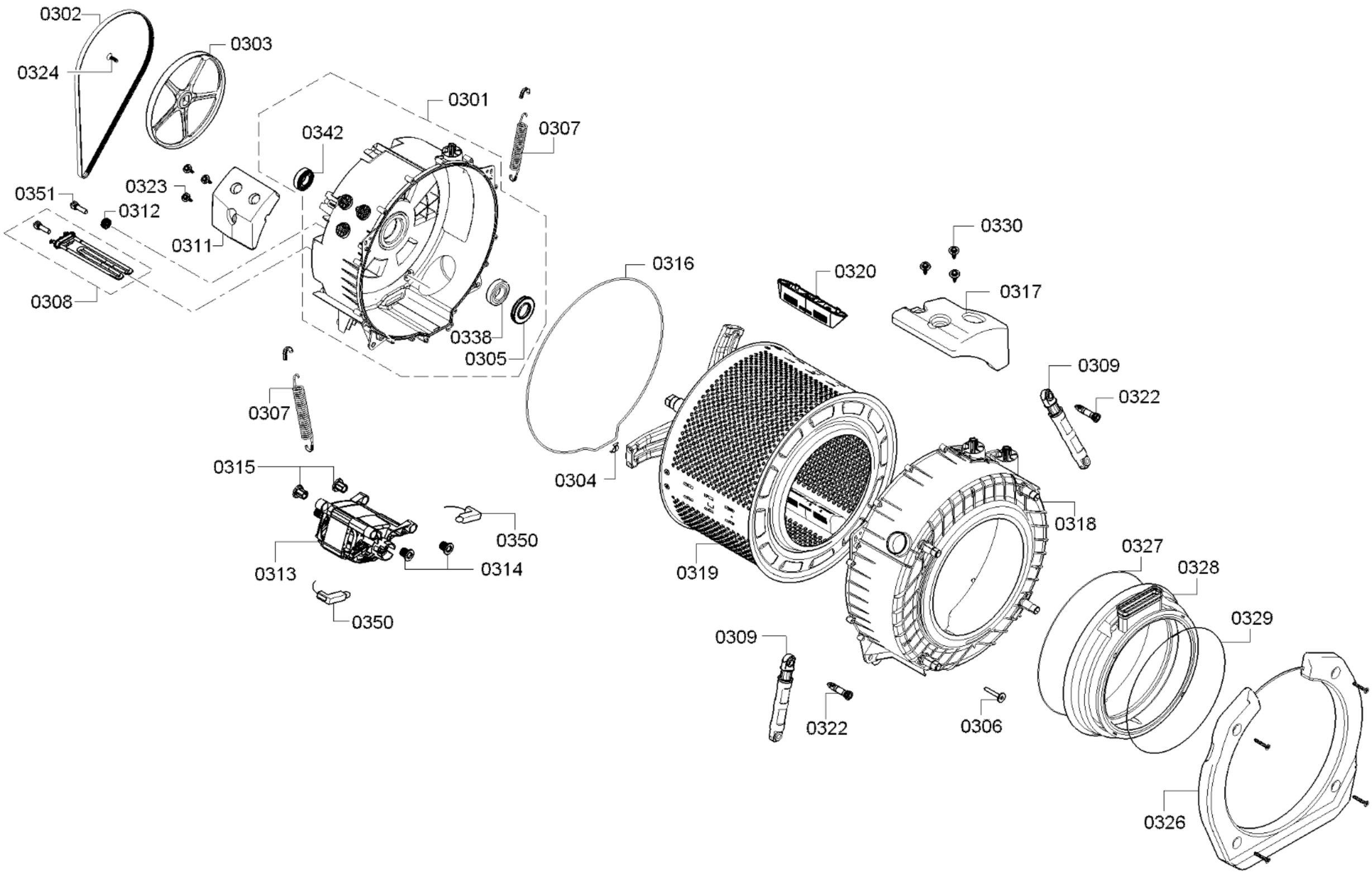

58300000160671 aet 000 g 3/5

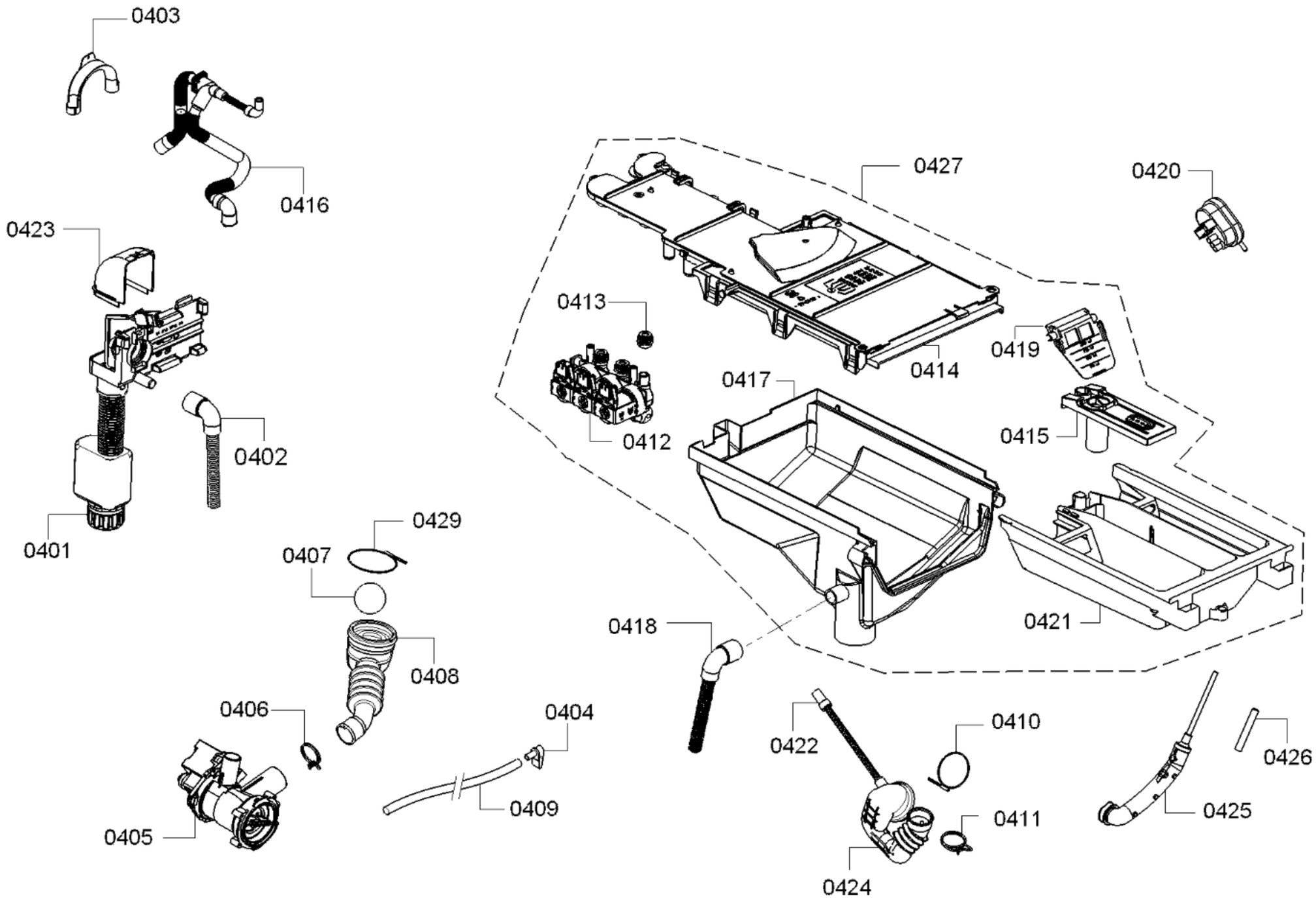
0403
0416
0423
0402
0401
0429
0407
0408
0406
0404
0409
0405
0427
0420
0413
0419
0414
0417
0412
0415
0421
0418
0422
0410
0426
0411
0425
0424

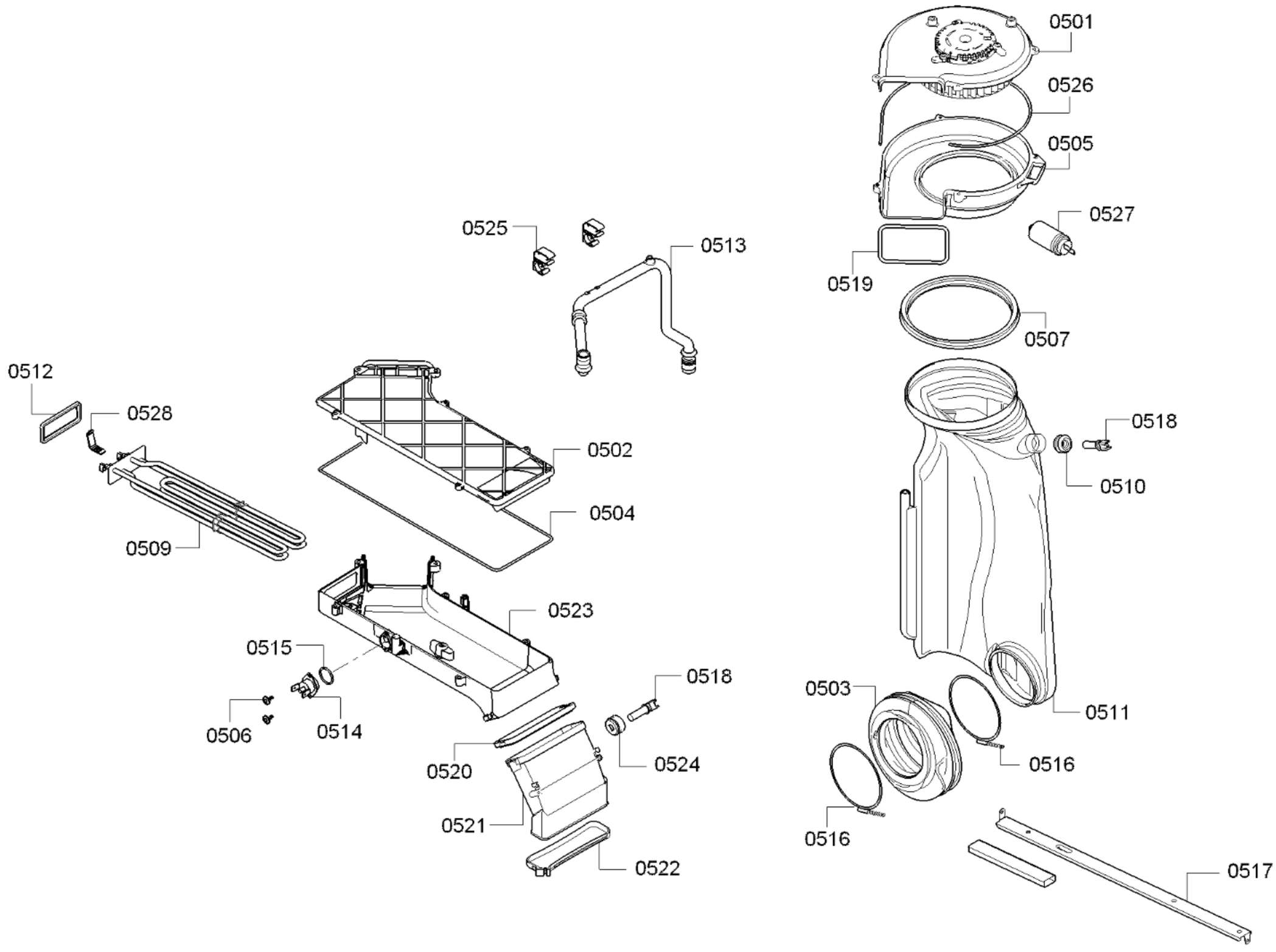

58300000160671 aet 000 g 5/5