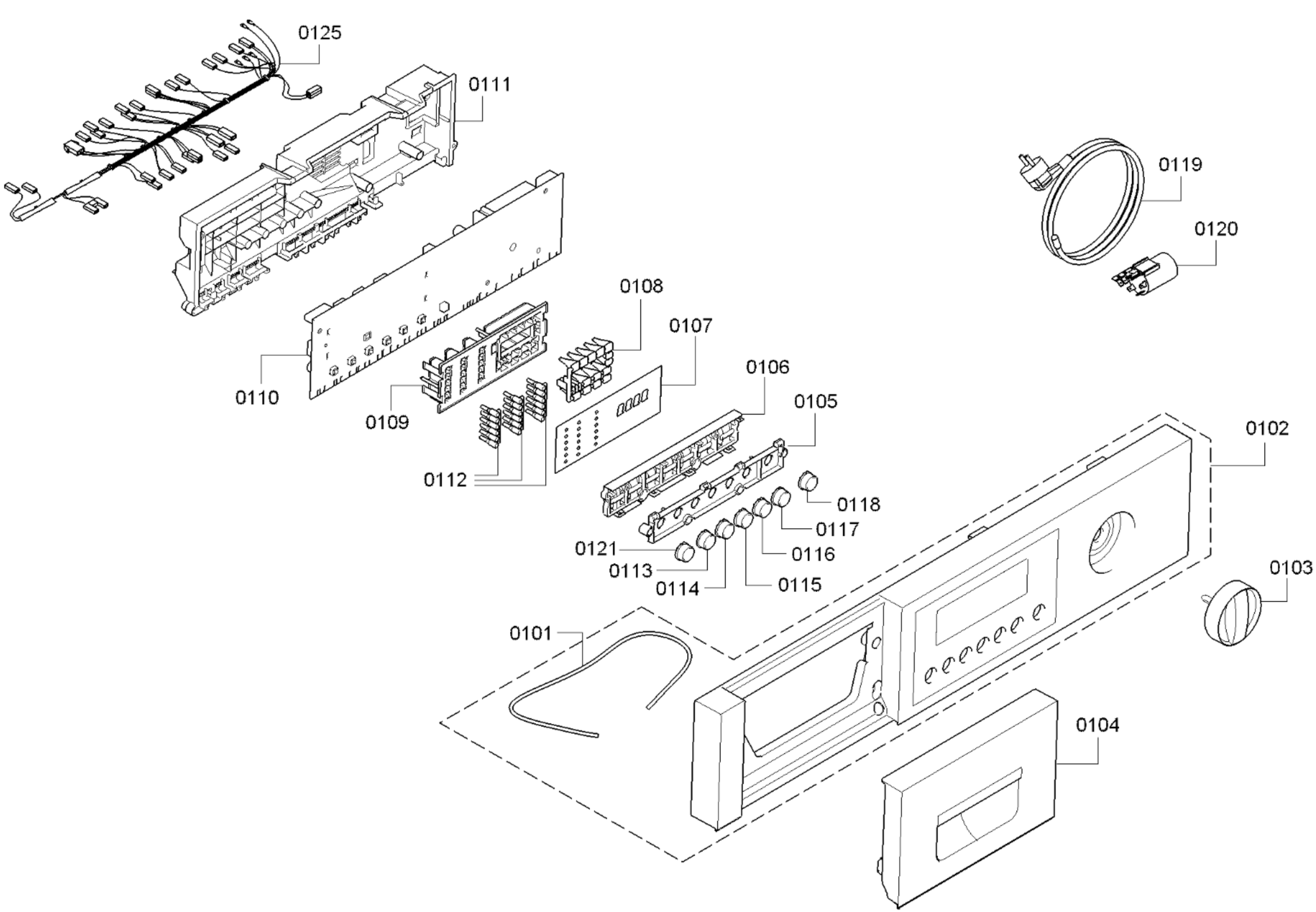
0199
0125
0111
0119
0120
0108
0107
0106
0105
0110
0109
0112
0118
0117
0116
0121
0113
0114
0115
0102
0103
0101
0104

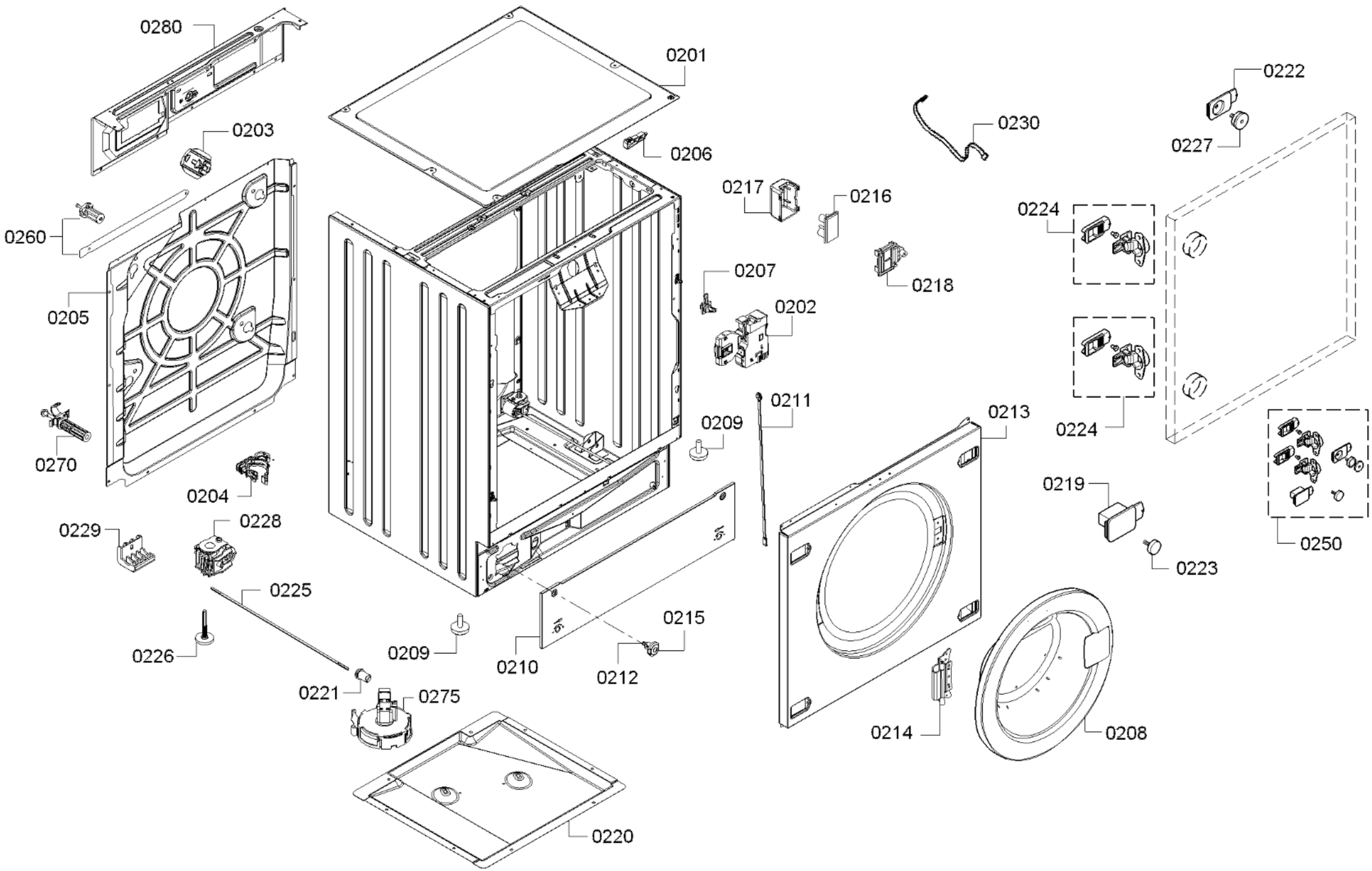

58300000160672 aet 000 g 2/5

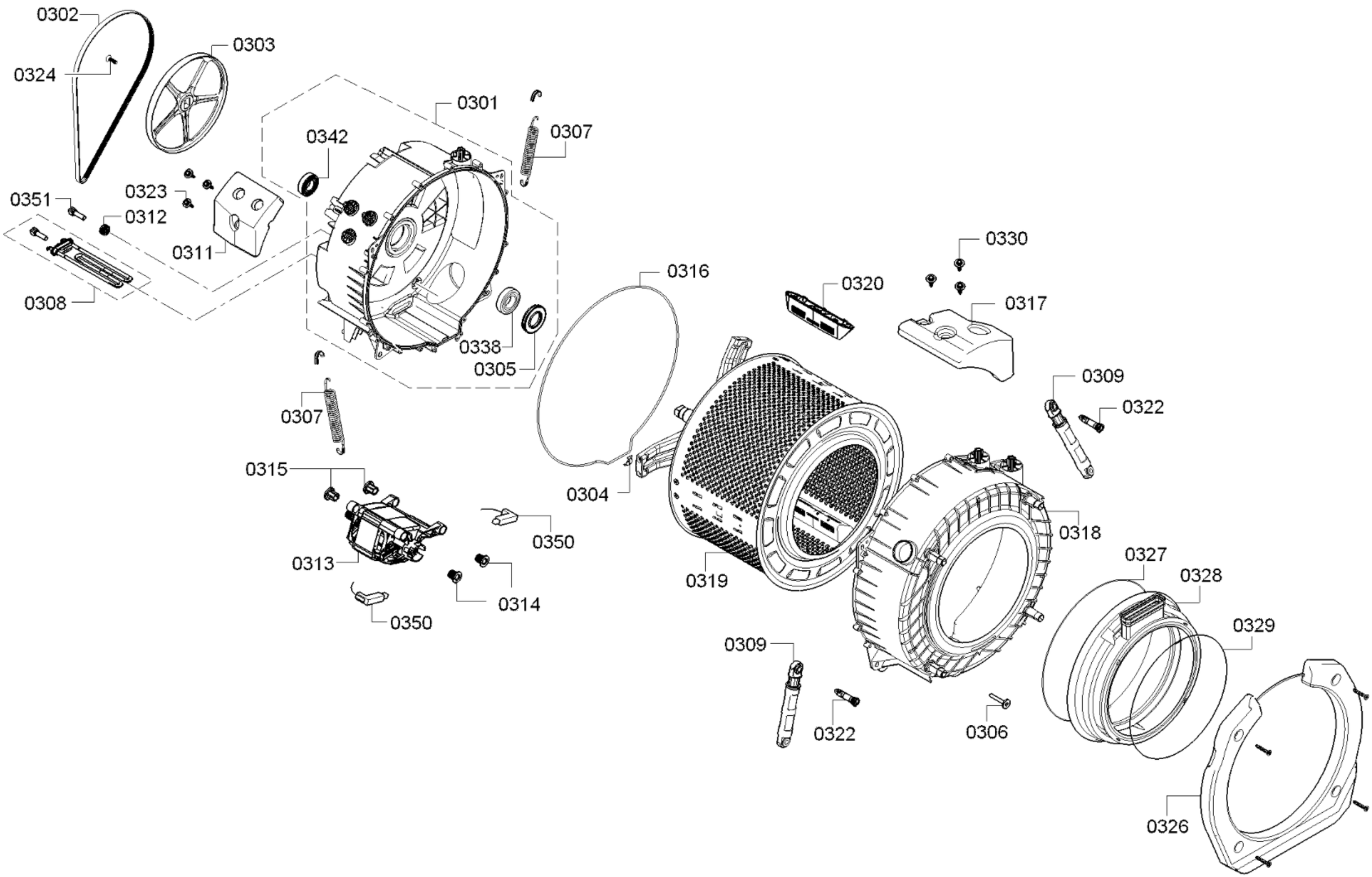

58300000160672 aet 000 g 3/5

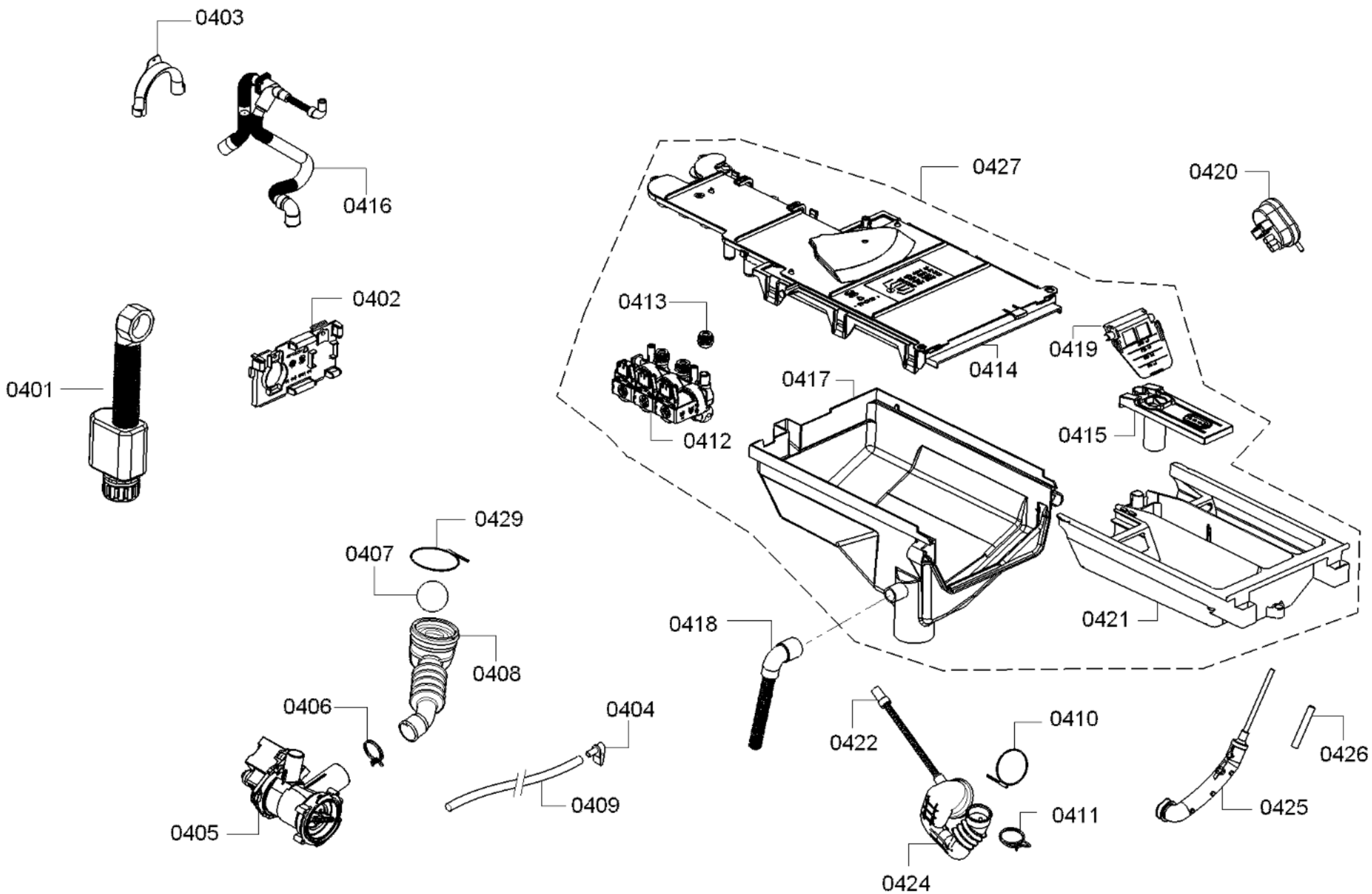
0403
0416
0402
0401
0427
0420
0413
0419
0414
0417
0412
0415
0429
0407
0421
0418
0408
0406
0404
0422
0410
0426
0409
0411
0425
0405
0424

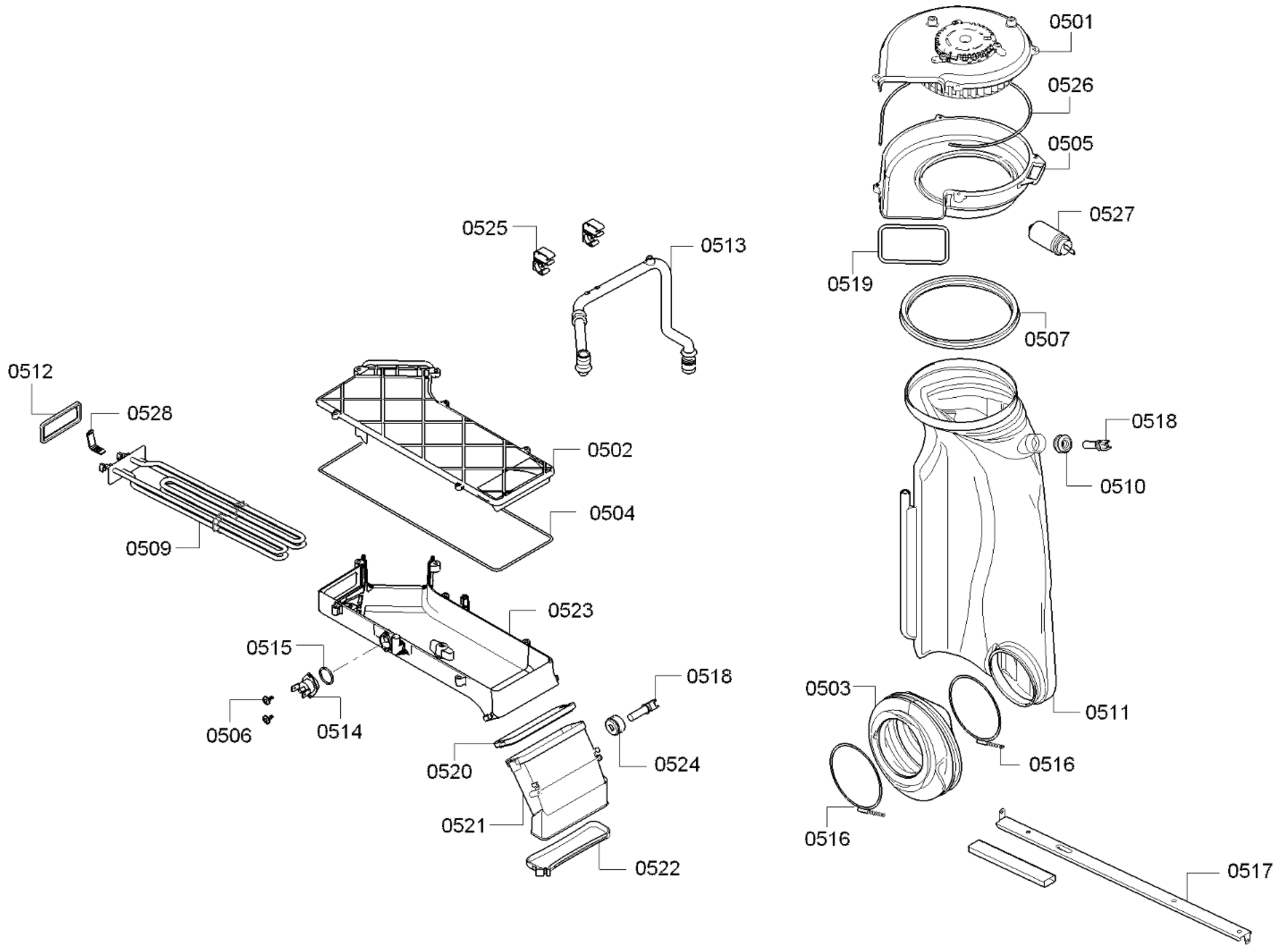
0501
0526
0505
0527
0525
0513
0519
0507
0512
0528
0502
0518
0510
0504
0509
0523
0515
0518
0503
0511
0506
0514
0520
0524
0516
0521
0516
0522
0517