0199

0198

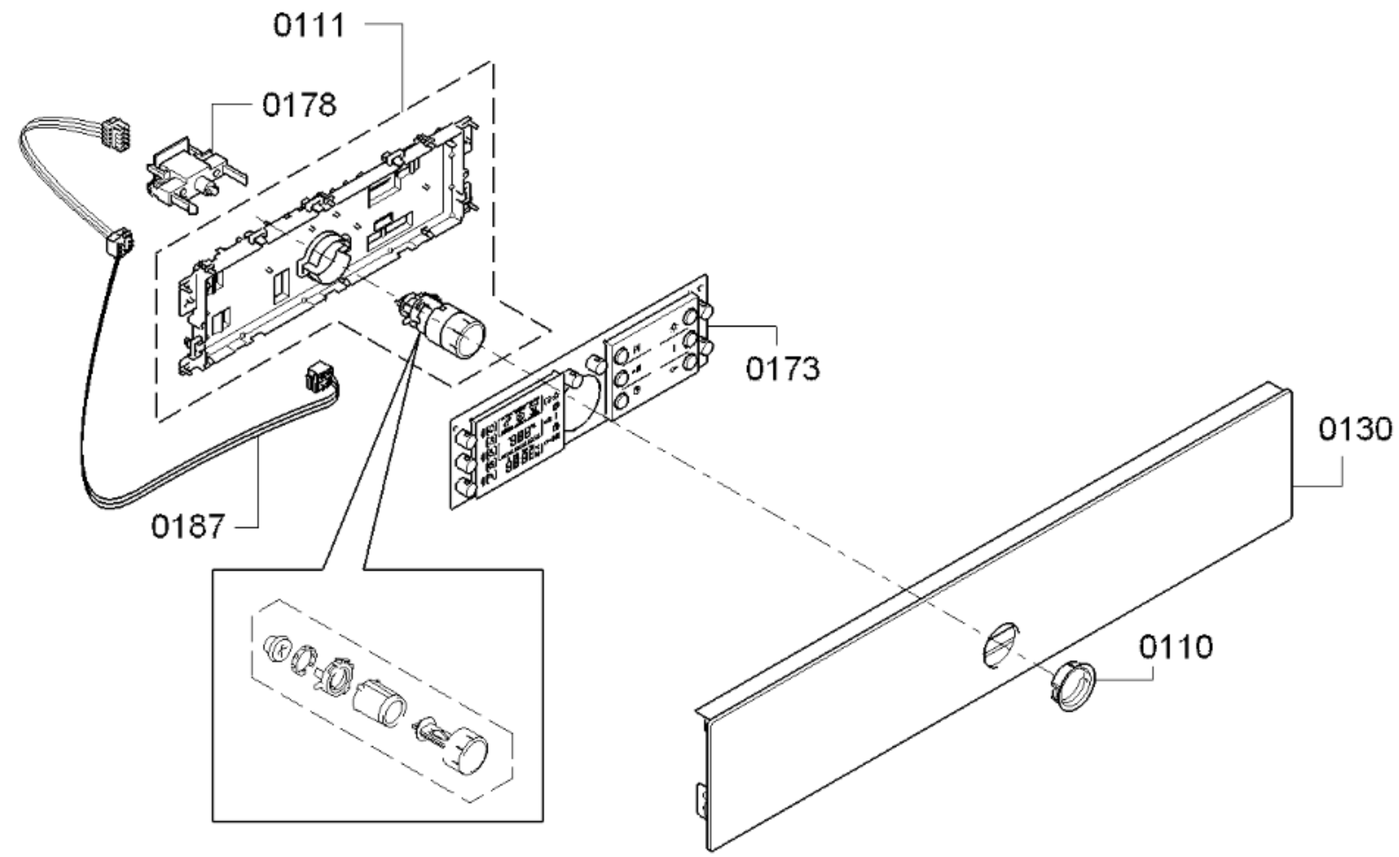

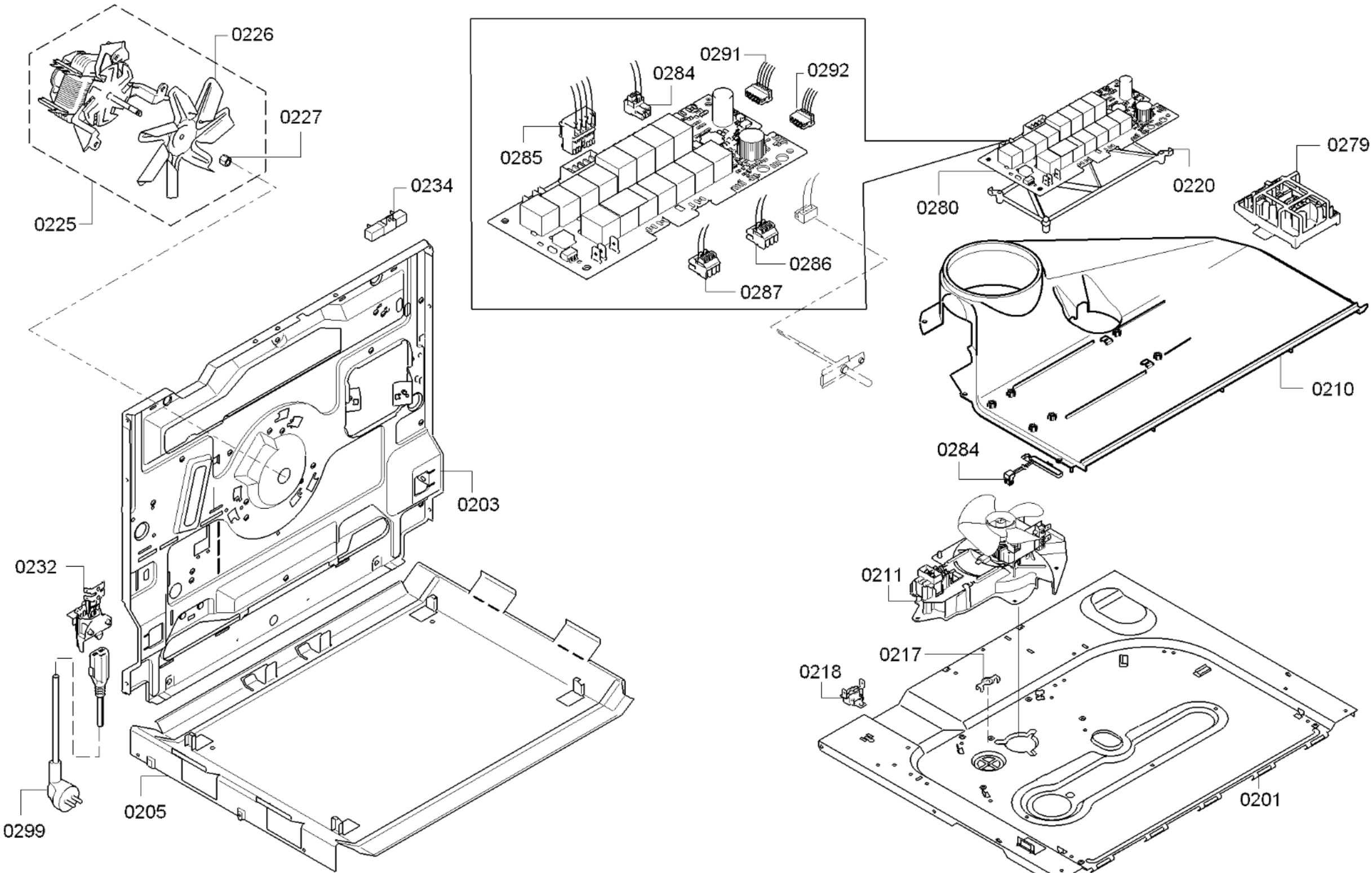

58300000143446 aet 000 a 2/6

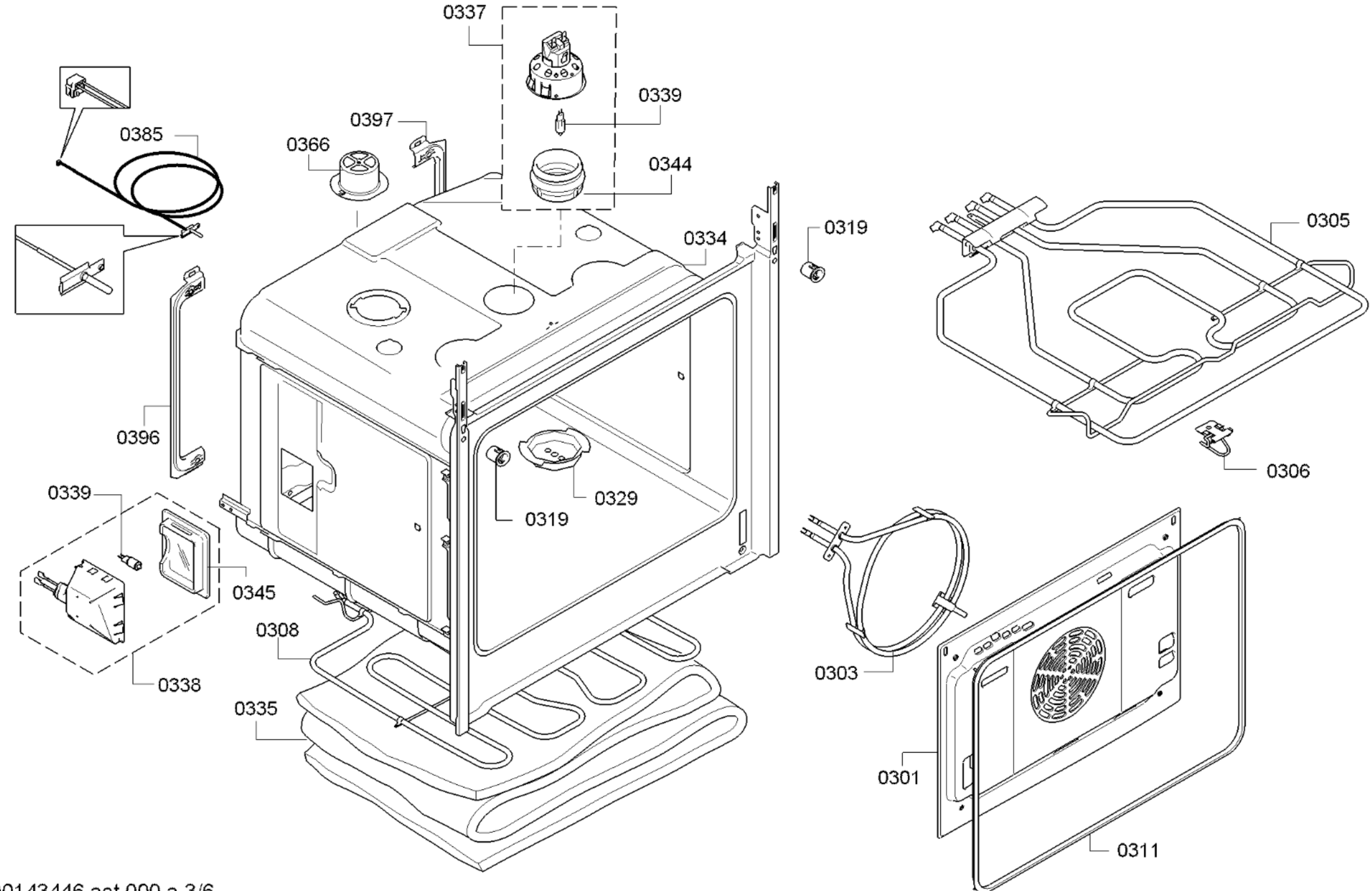

58300000143446 aet 000 a 3/6

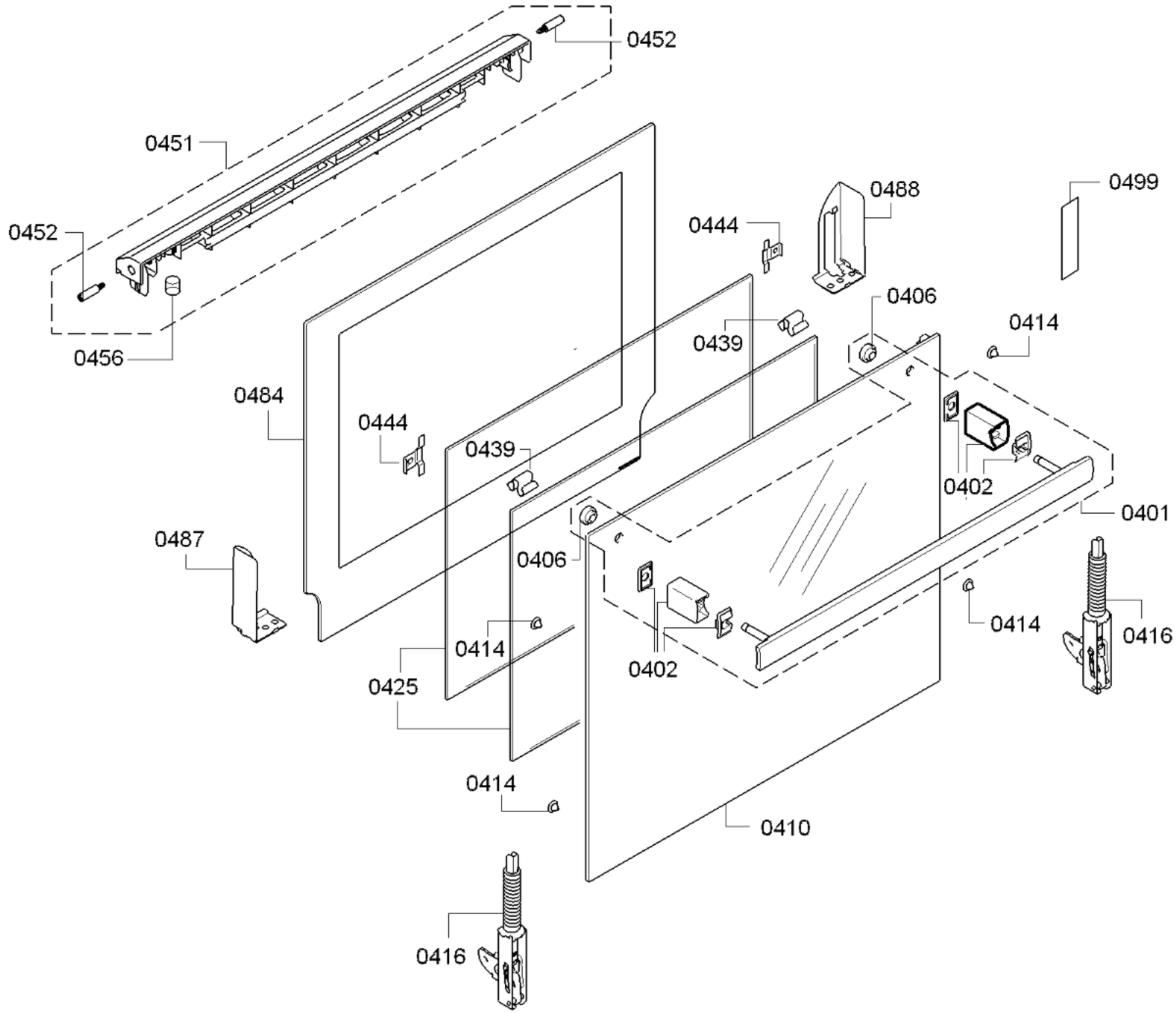
0452
0451
0452
0456
0484
0444
0439
0487
0406
0425
0414
0414
0410
0416
0444
0488
0499
0439
0406
0414
0402
0401
0414
0402
0416

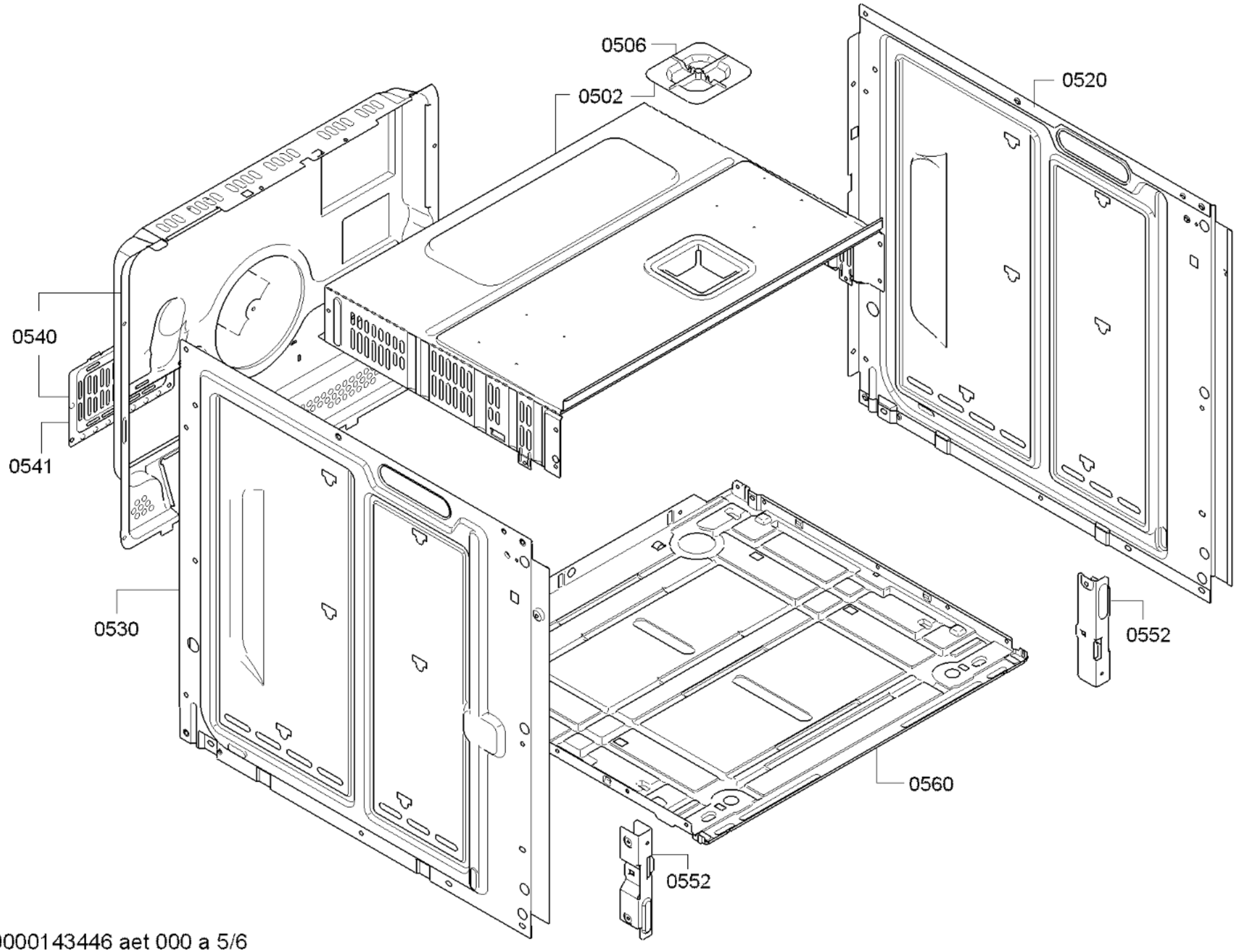

58300000143446 aet 000 a 5/6

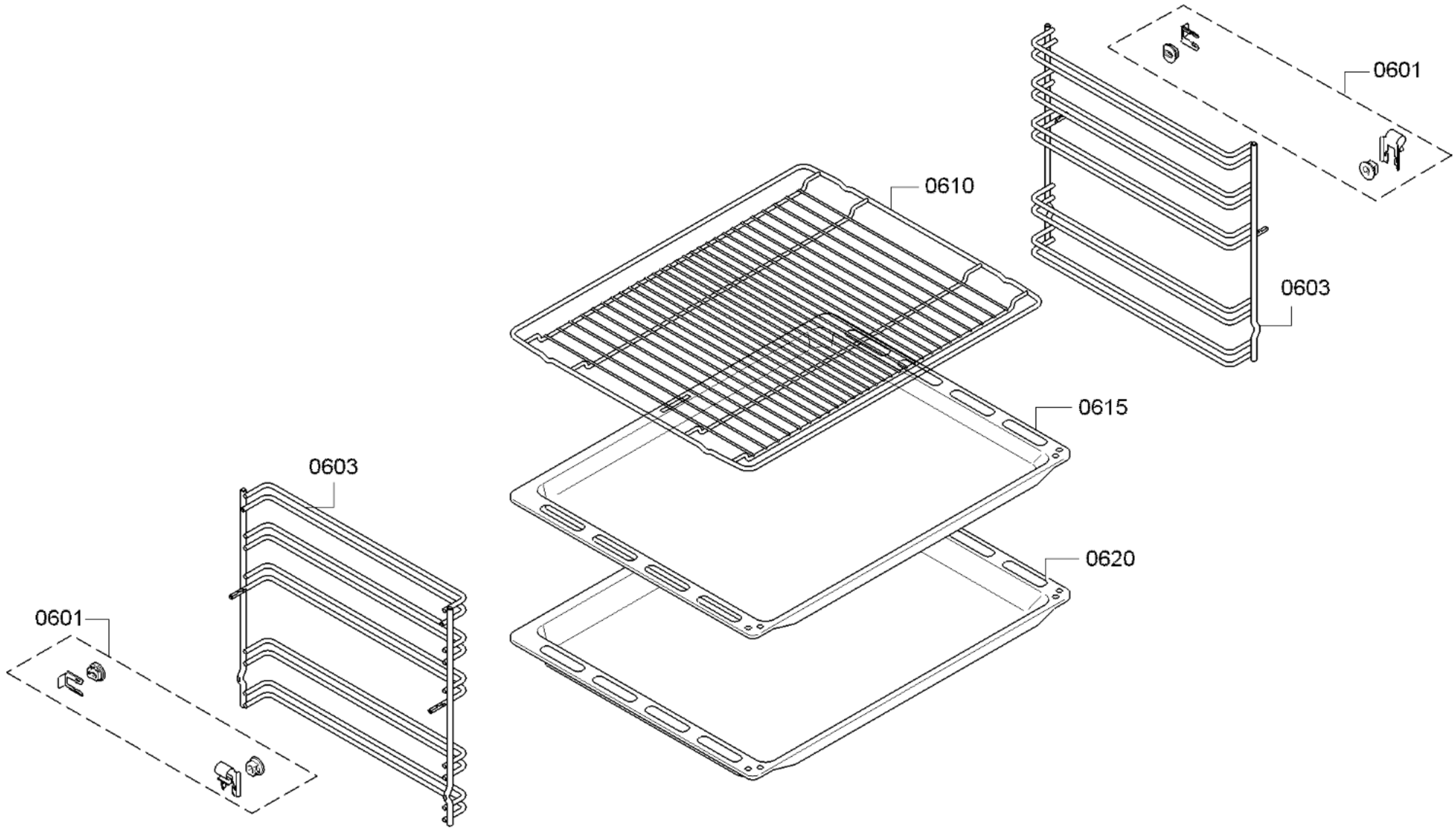

58300000143446 aet 000 a 6/6