0199

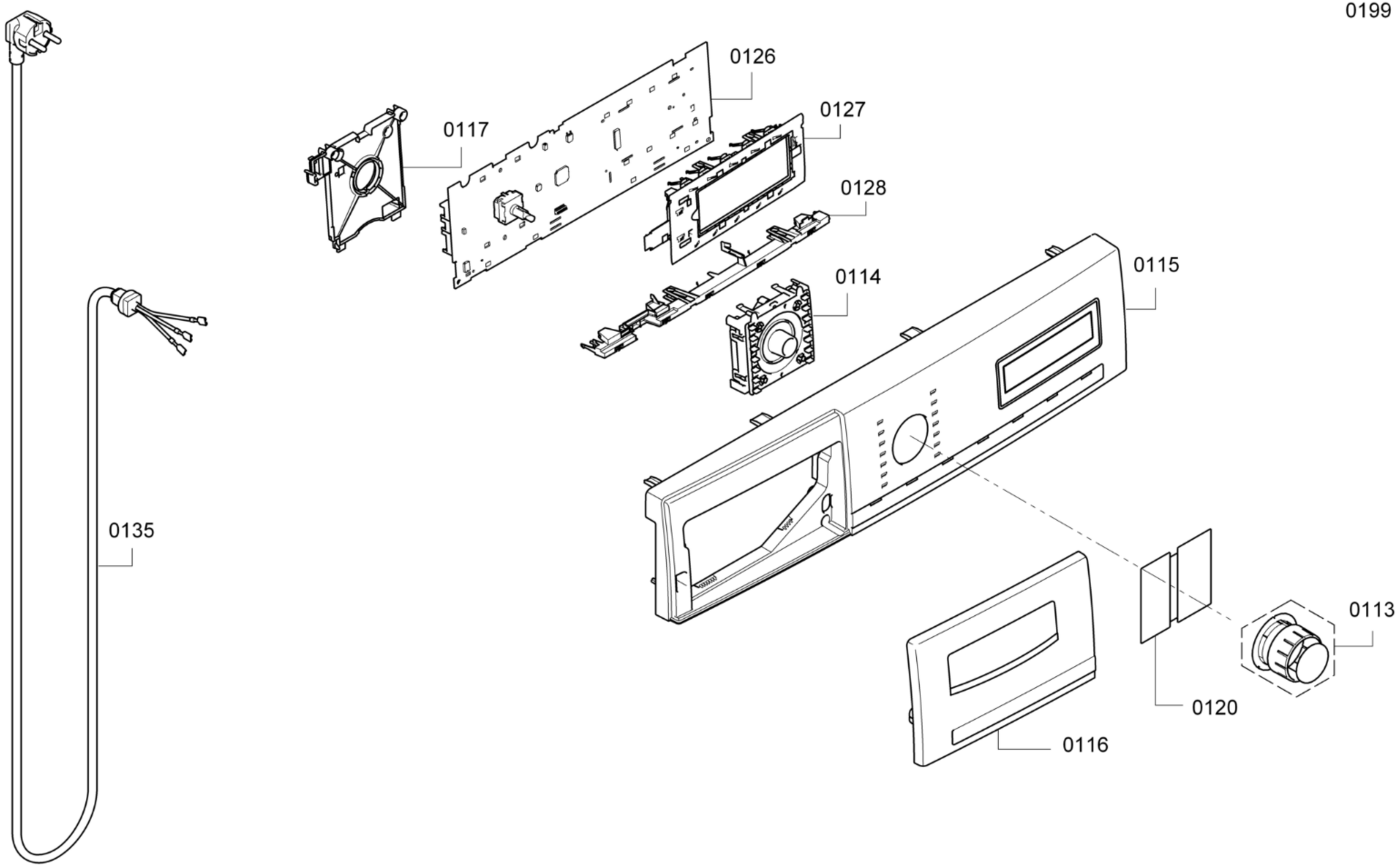

58300000170783 aet 000 c 1/5

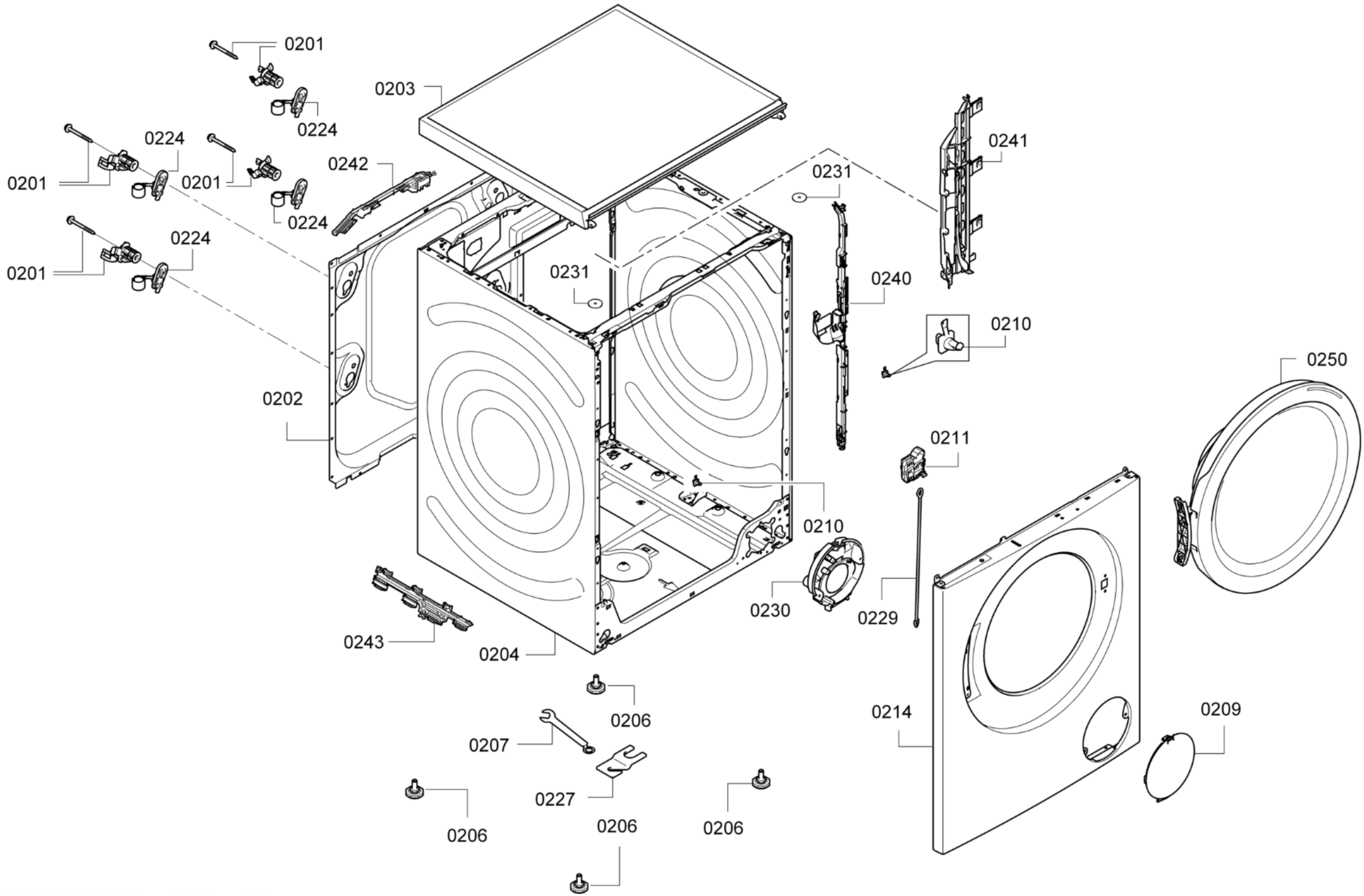
0201
0224
0203
0224
0201
0201
0242
0224
0224
0201
0231
0241
0231
0240
0210
0250
0202
0211
0210
0230
0229
0243
0204
0206
0214
0209
0207
0227
0206
0206
0206

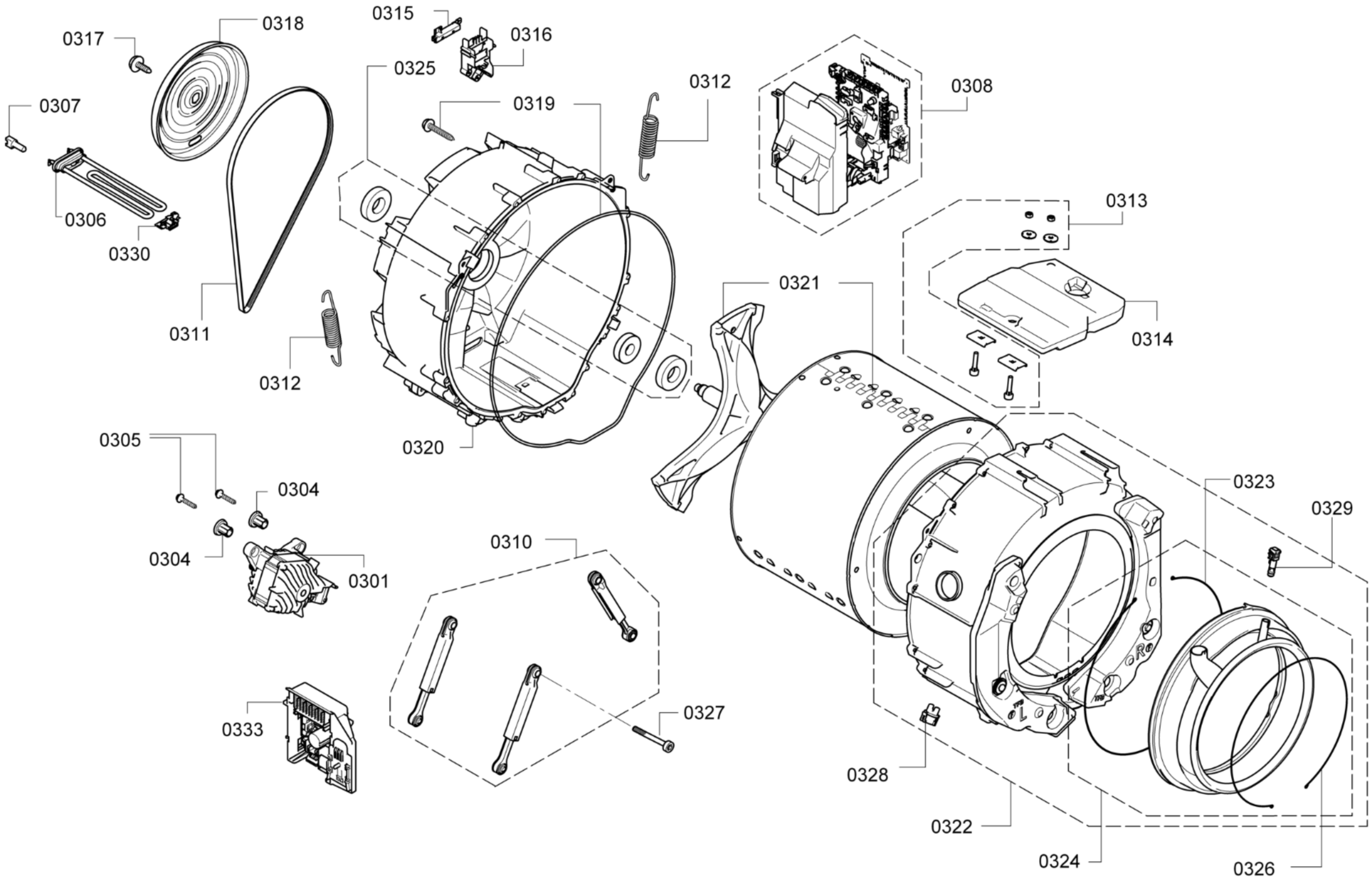

58300000170783 aet 000 c 3/5

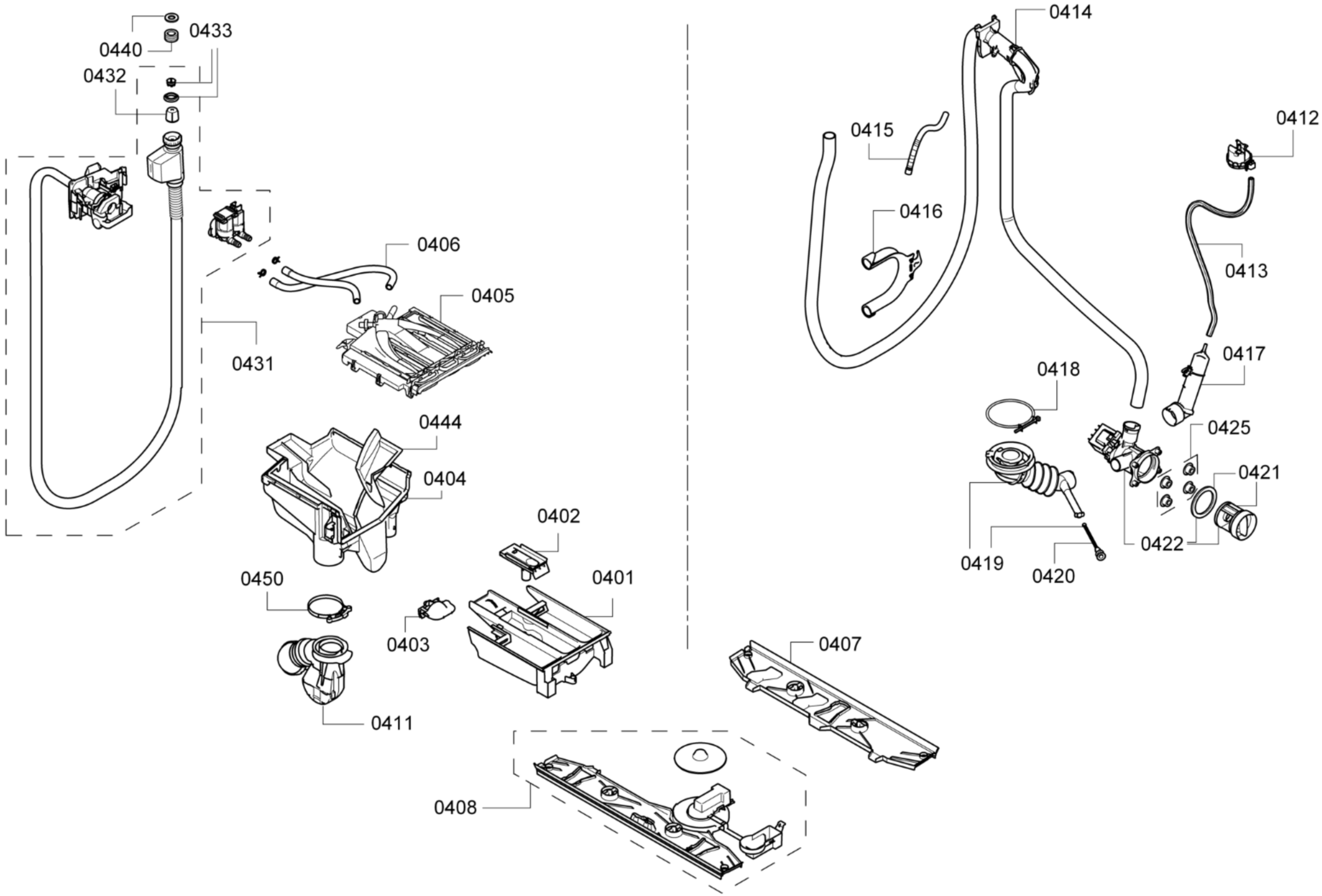
0433
0440
0432
0406
0405
0431
0444
0404
0402
0450
0401
0403
0411
0407
0408
0414
0415
0412
0416
0413
0417
0418
0425
0421
0422
0419
0420

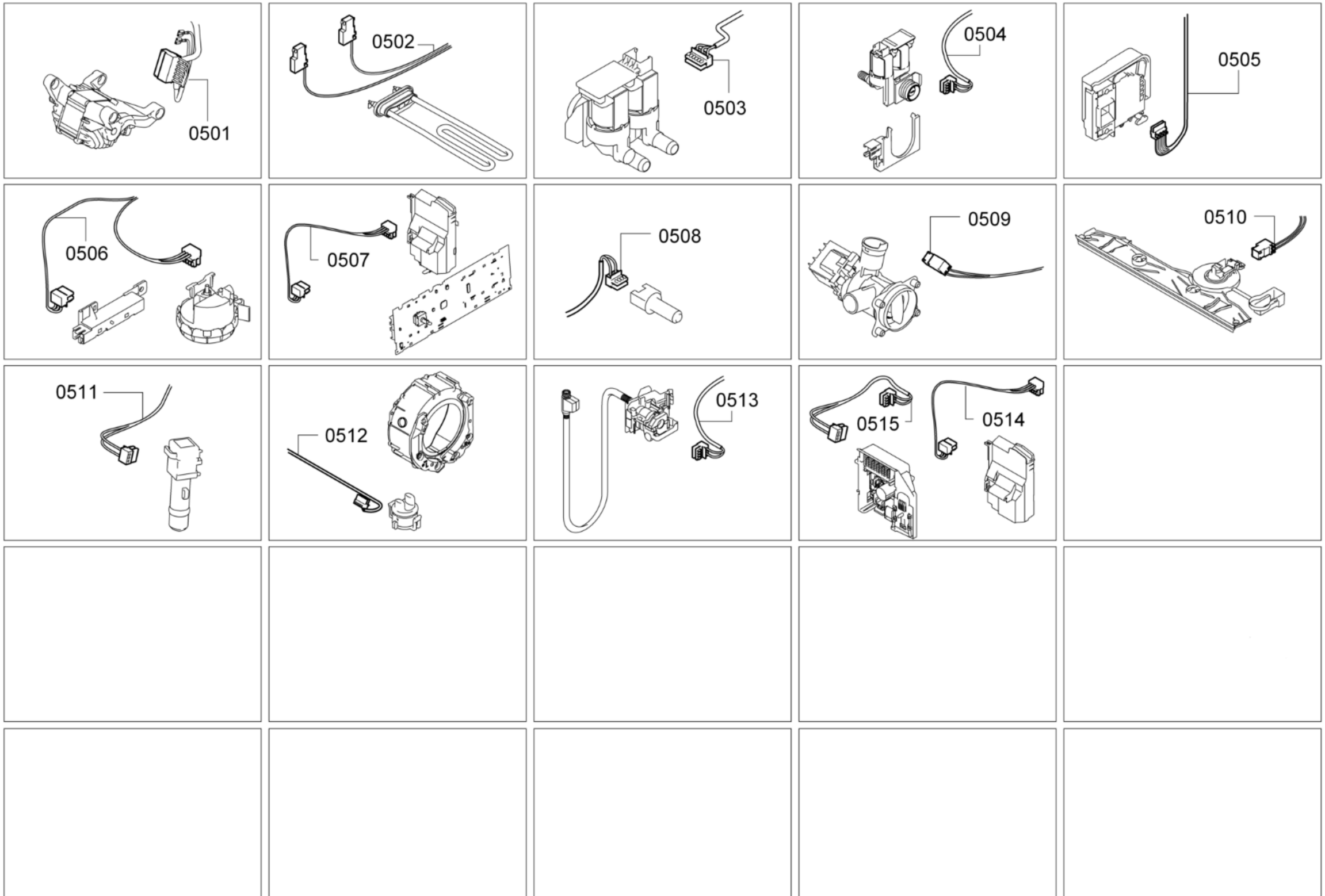
0501
0502
0503
0504
0505
0506
0507
0508
0509
0510
0511
0512
0513
0515
0514