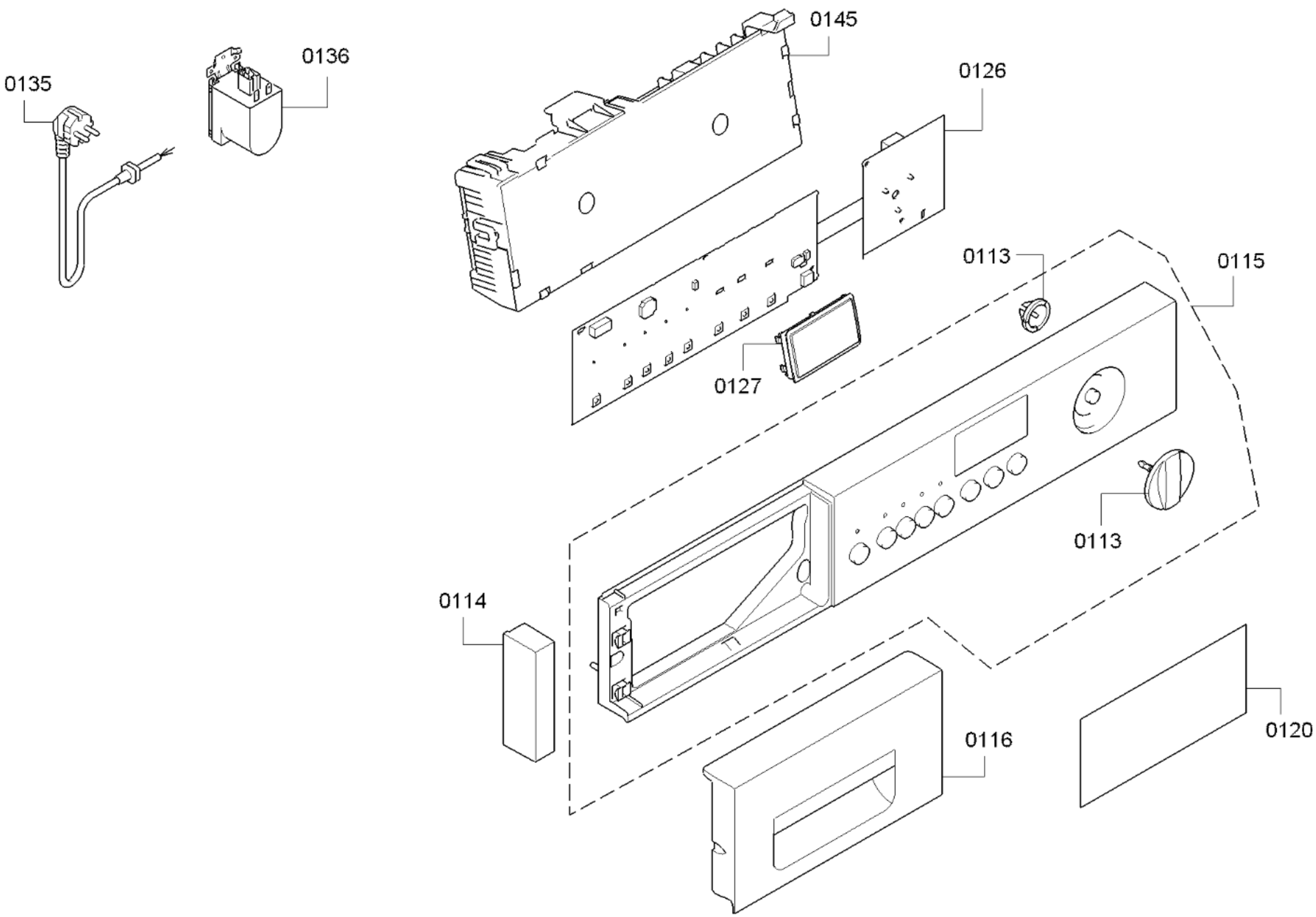
0199
0135
0136
0145
0126
0113
0115
0127
0113
0114
0116
0120

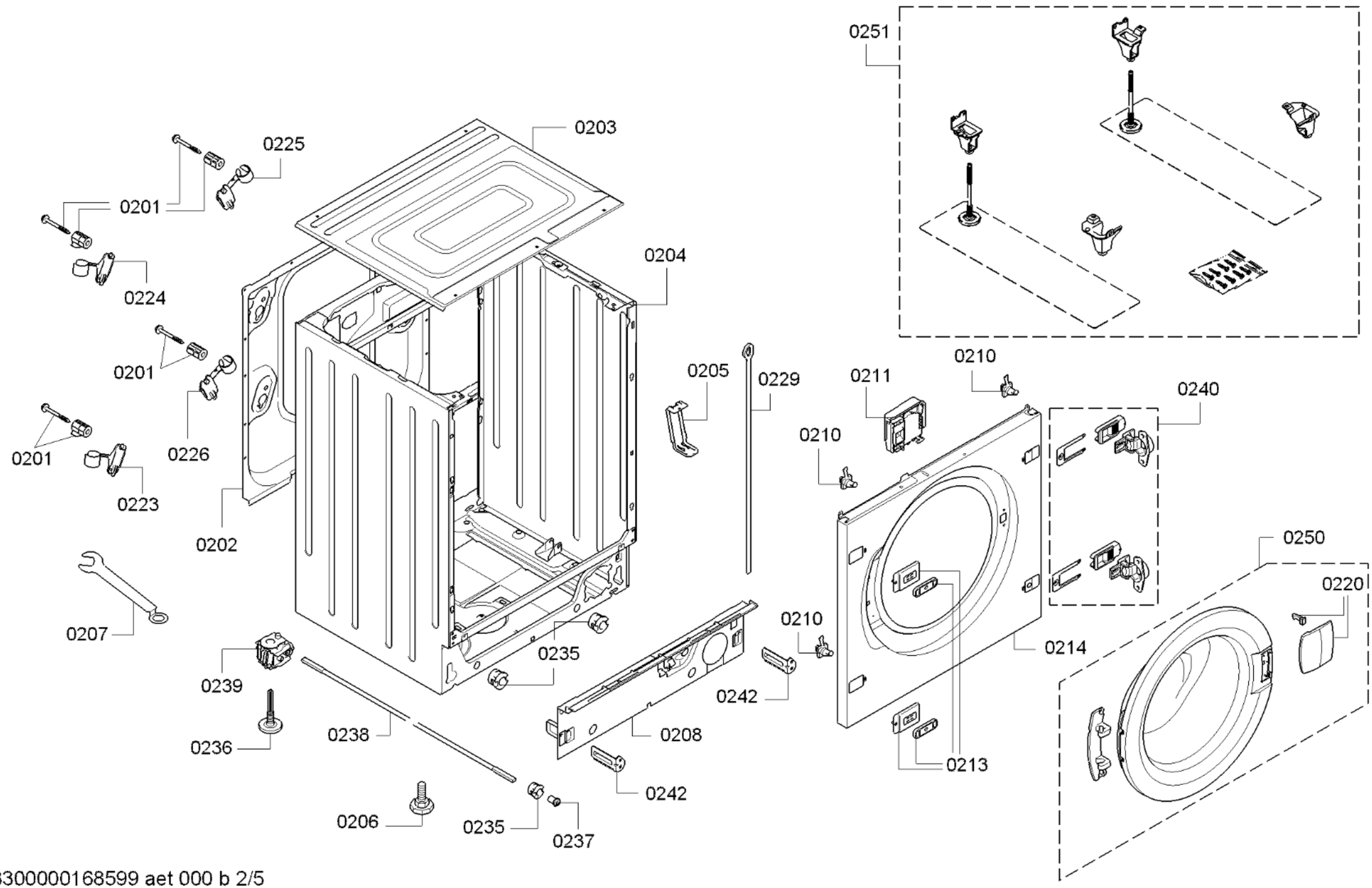

58300000168599 aet 000 b 2/5

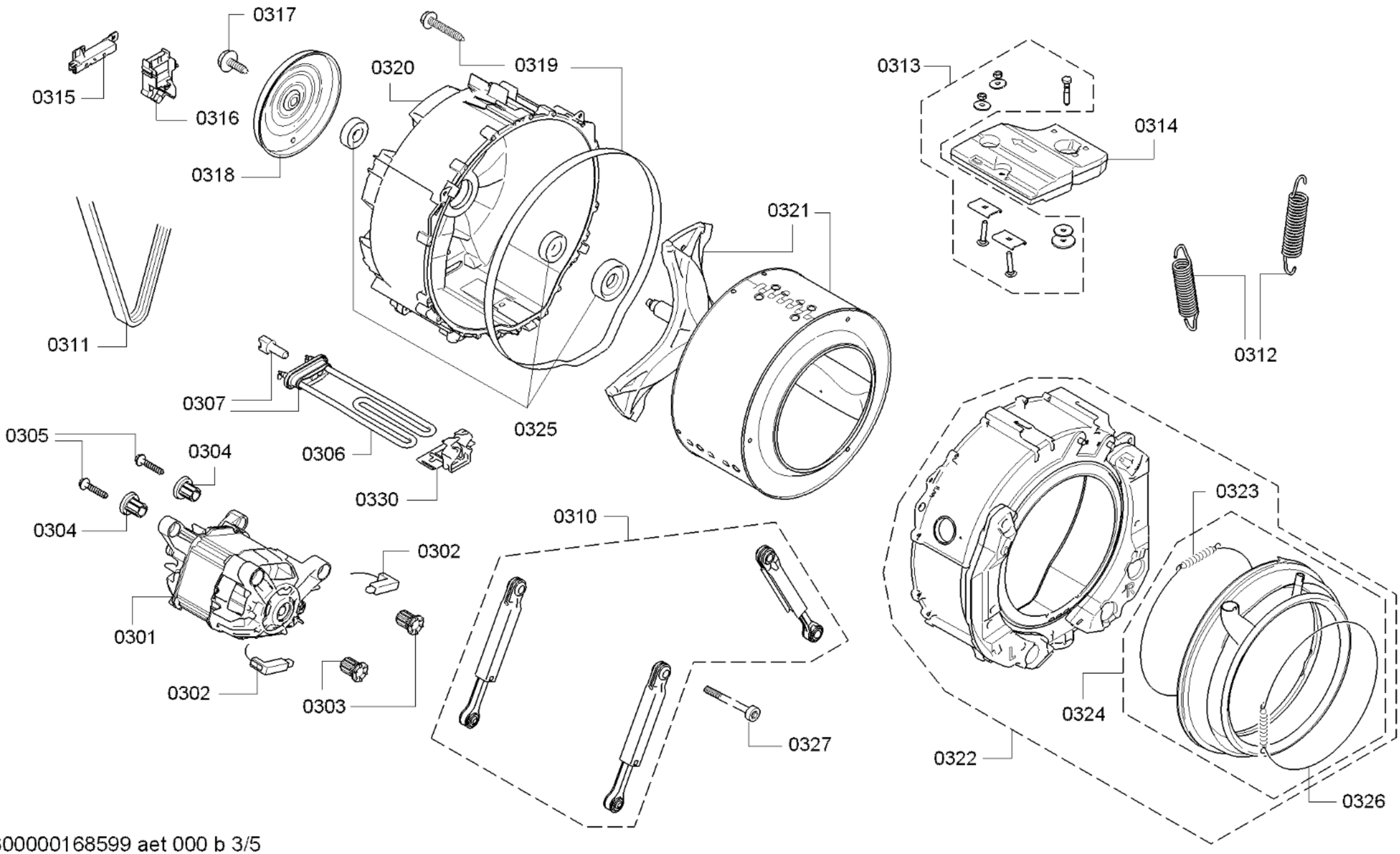

58300000168599 aet 000 b 3/5

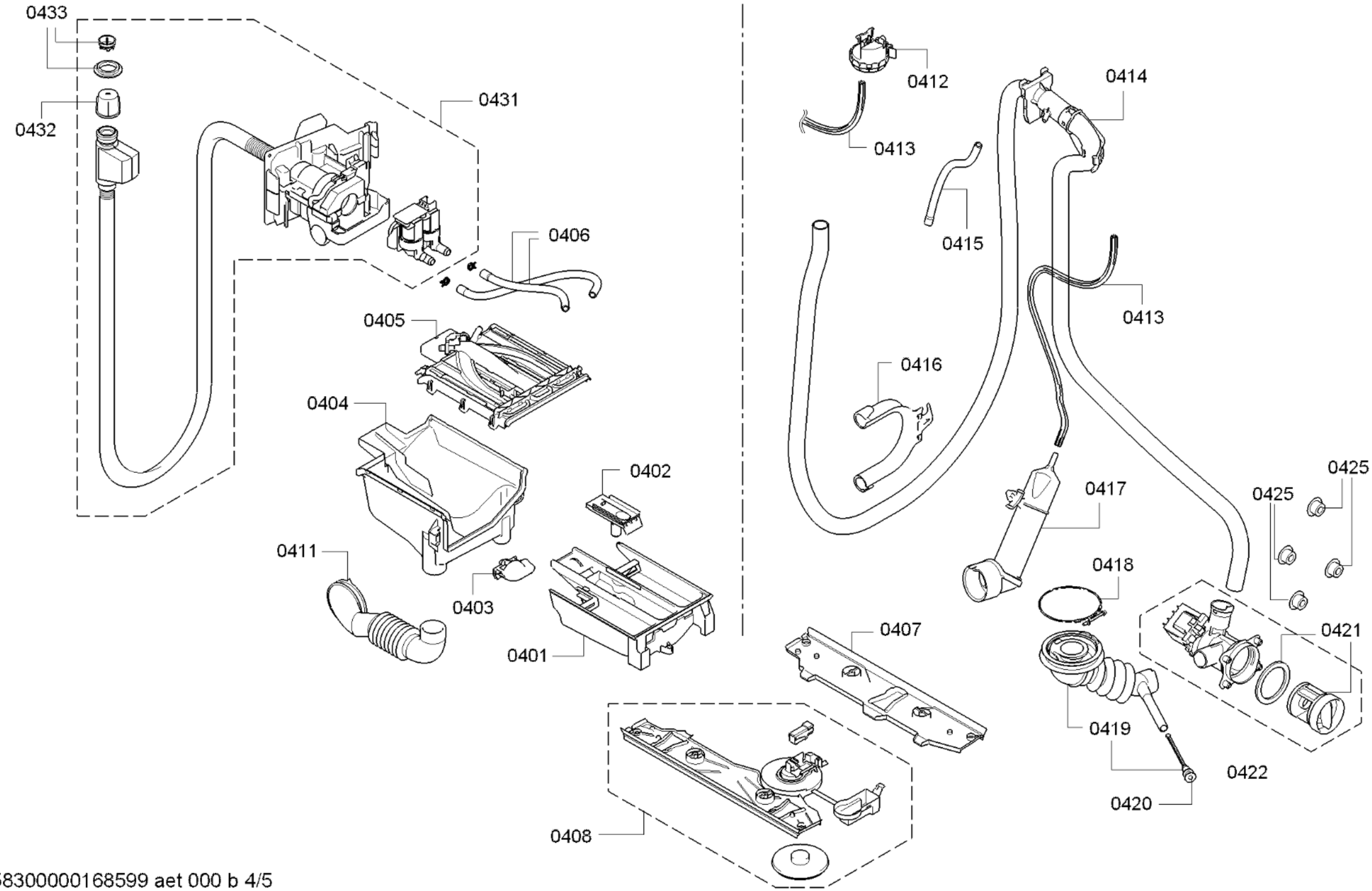
0433
0432
0431
0406
0405
0404
0402
0411
0403
0401
0412
0413
0414
0415
0413
0416
0417
0425
0425
0418
0421
0407
0419
0422
0420
0408

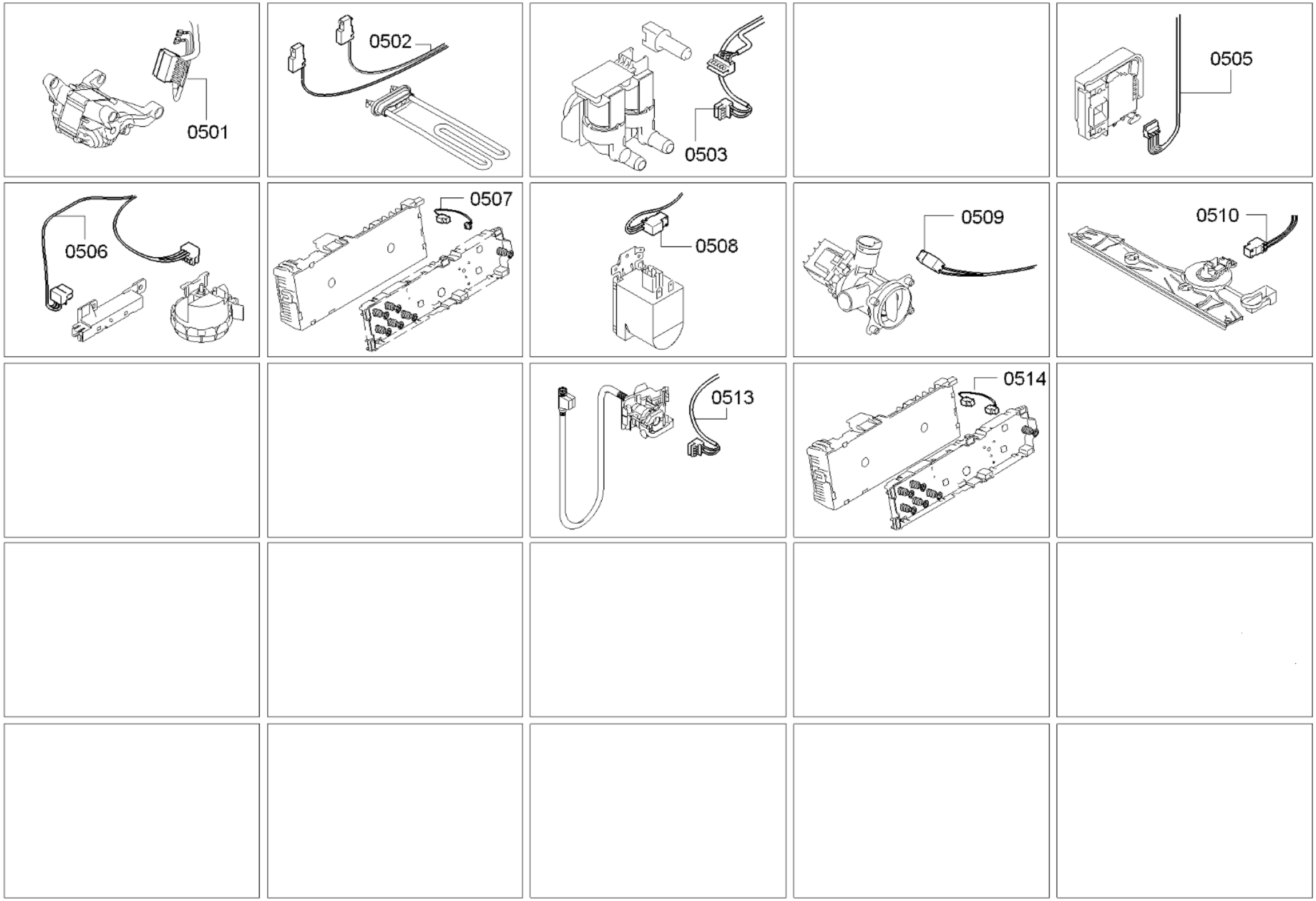
0501
0502
0503
0505
0506
0507
0508
0509
0510
0513
0514