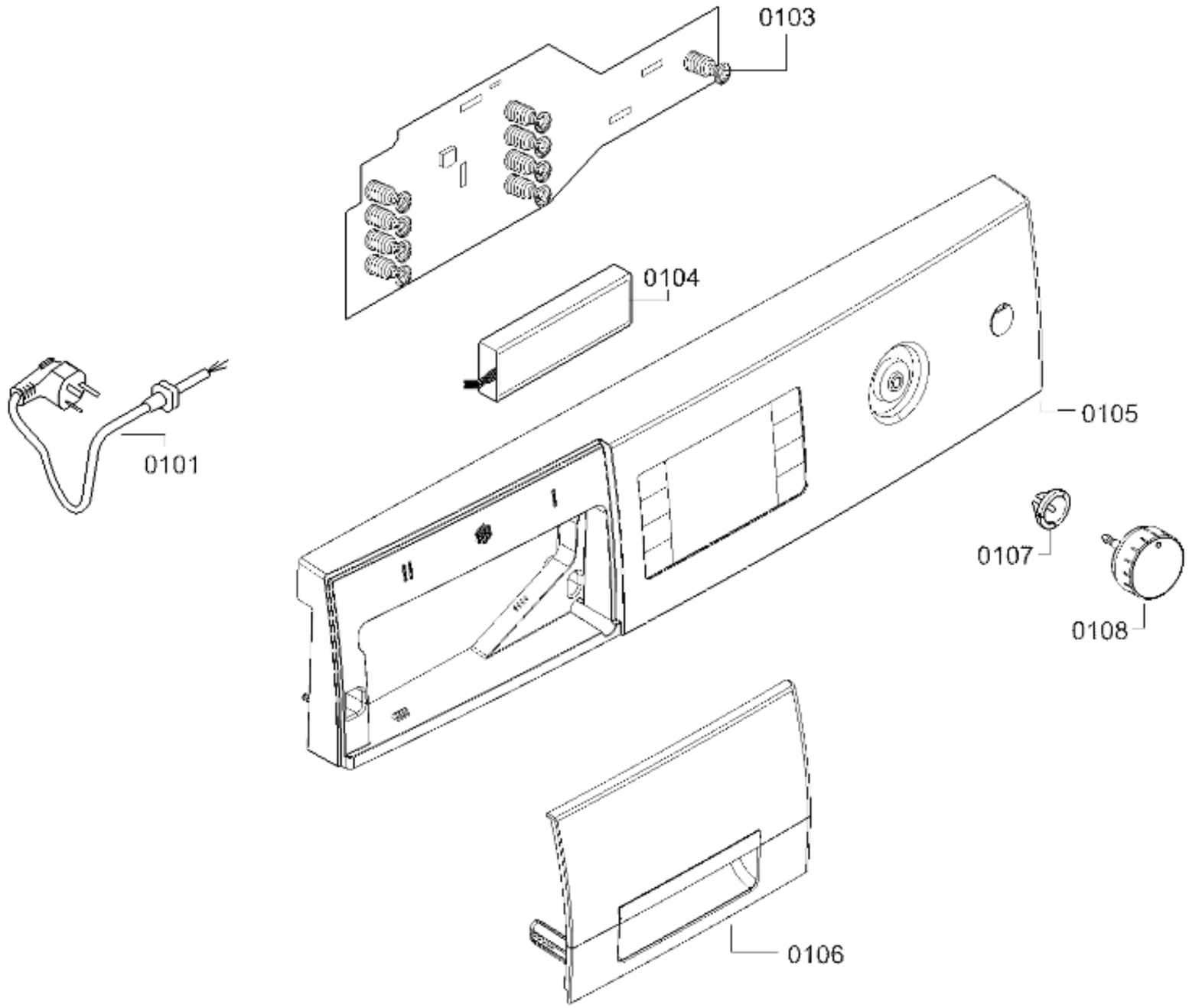
0103
0104
0105
0101
0107
0108
0106

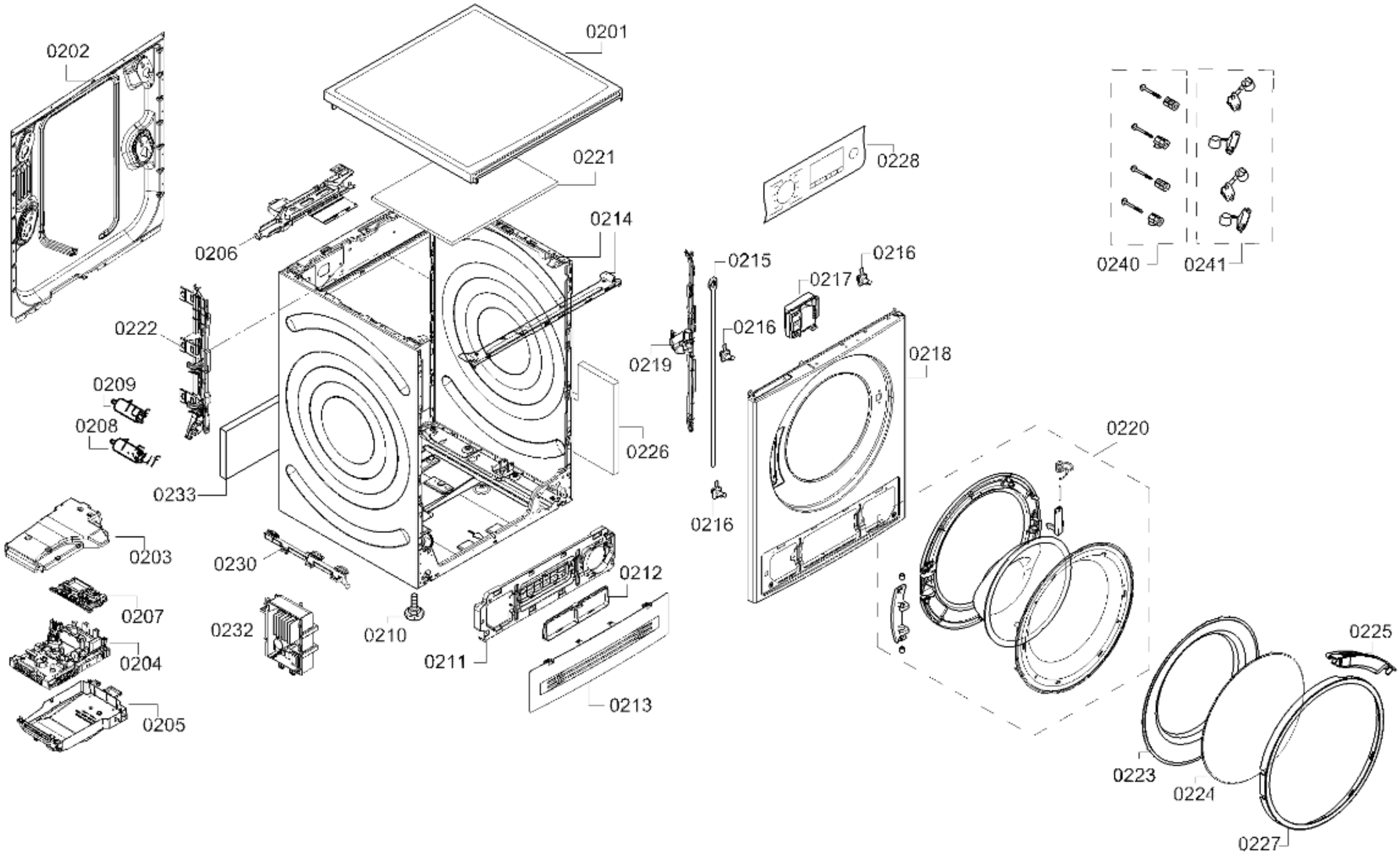


58300000186778 aet 000 a 2/6

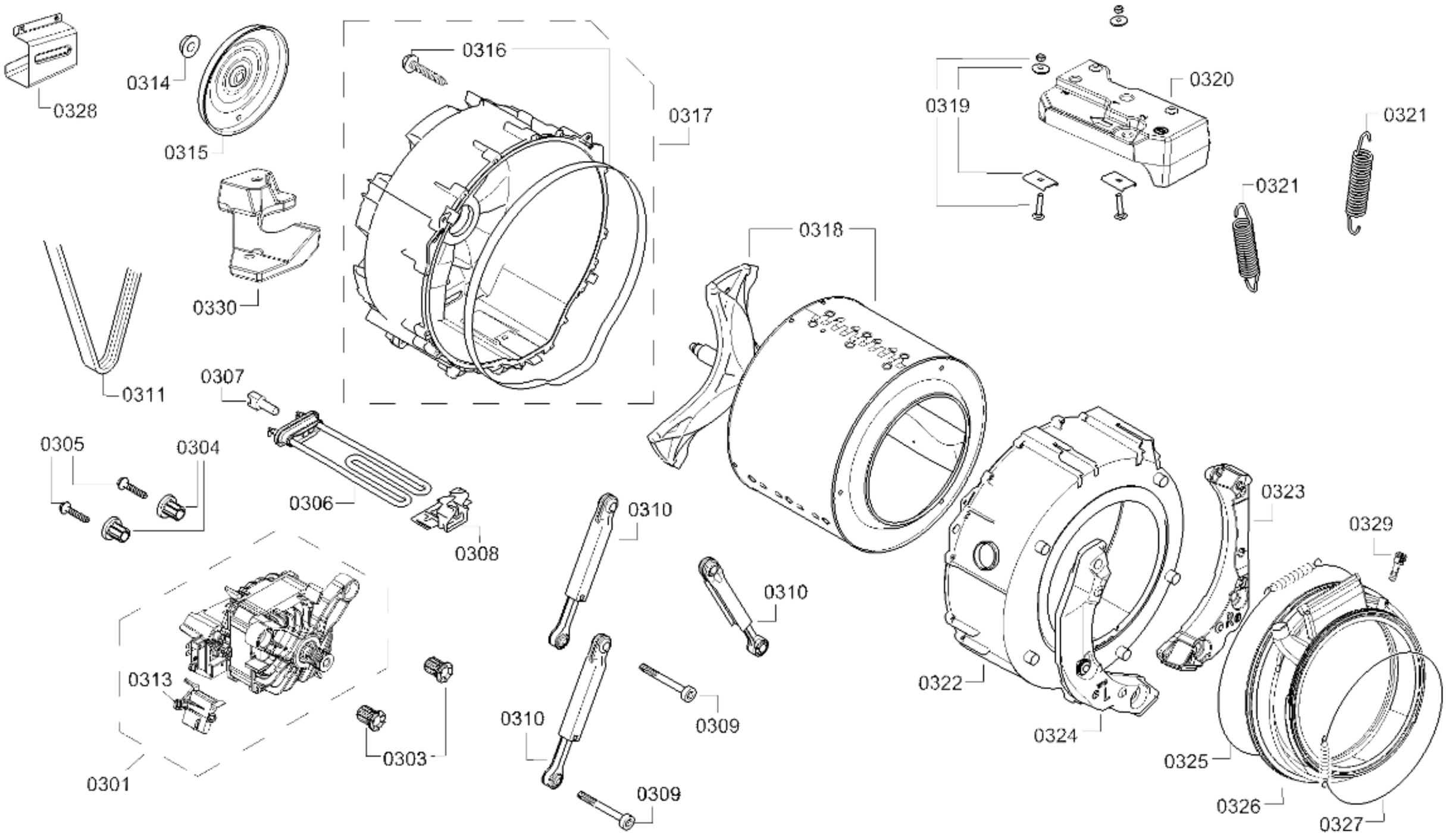


58300000186778 aet 000 a 3/6

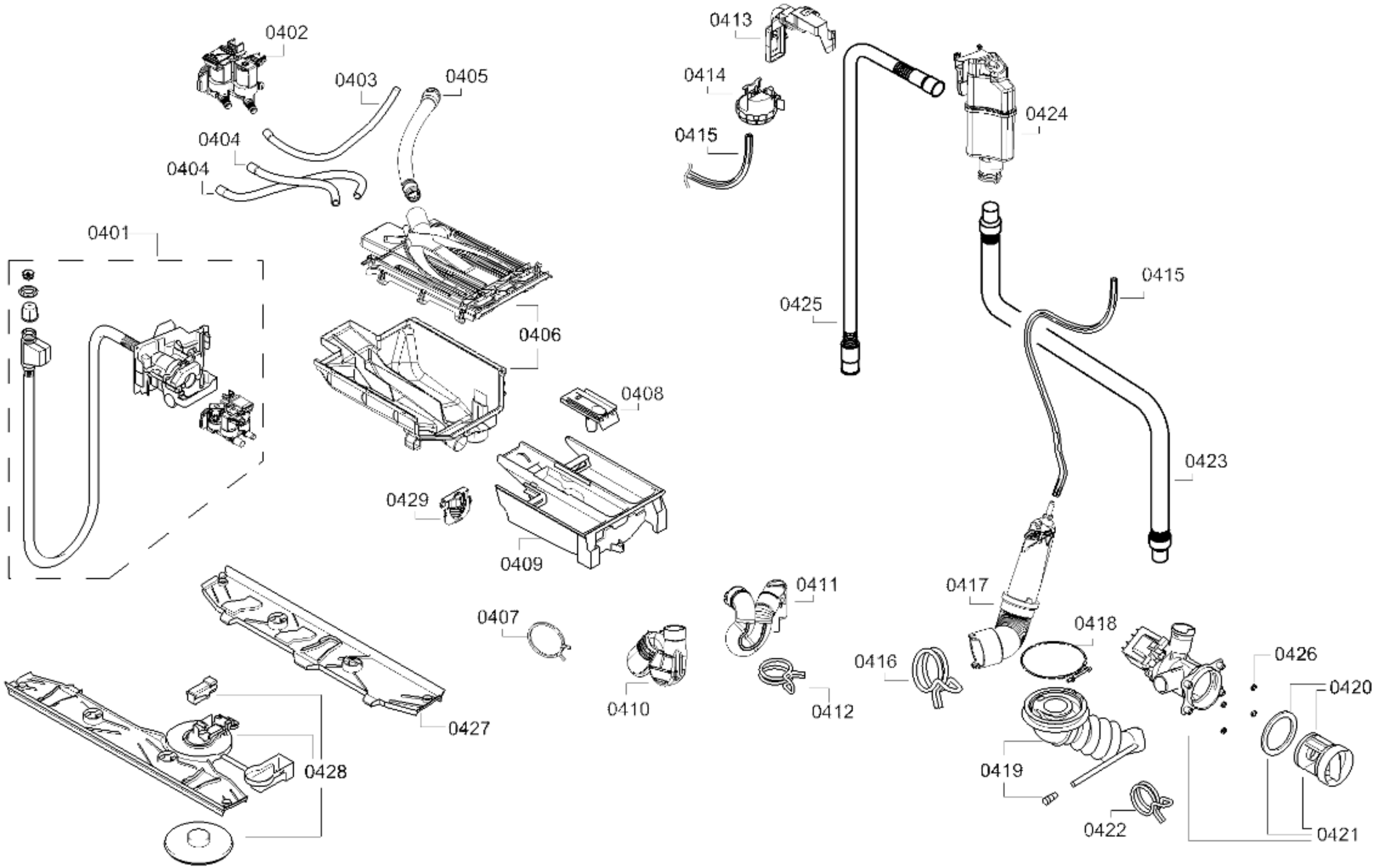


58300000186778 aet 000 a 4/6

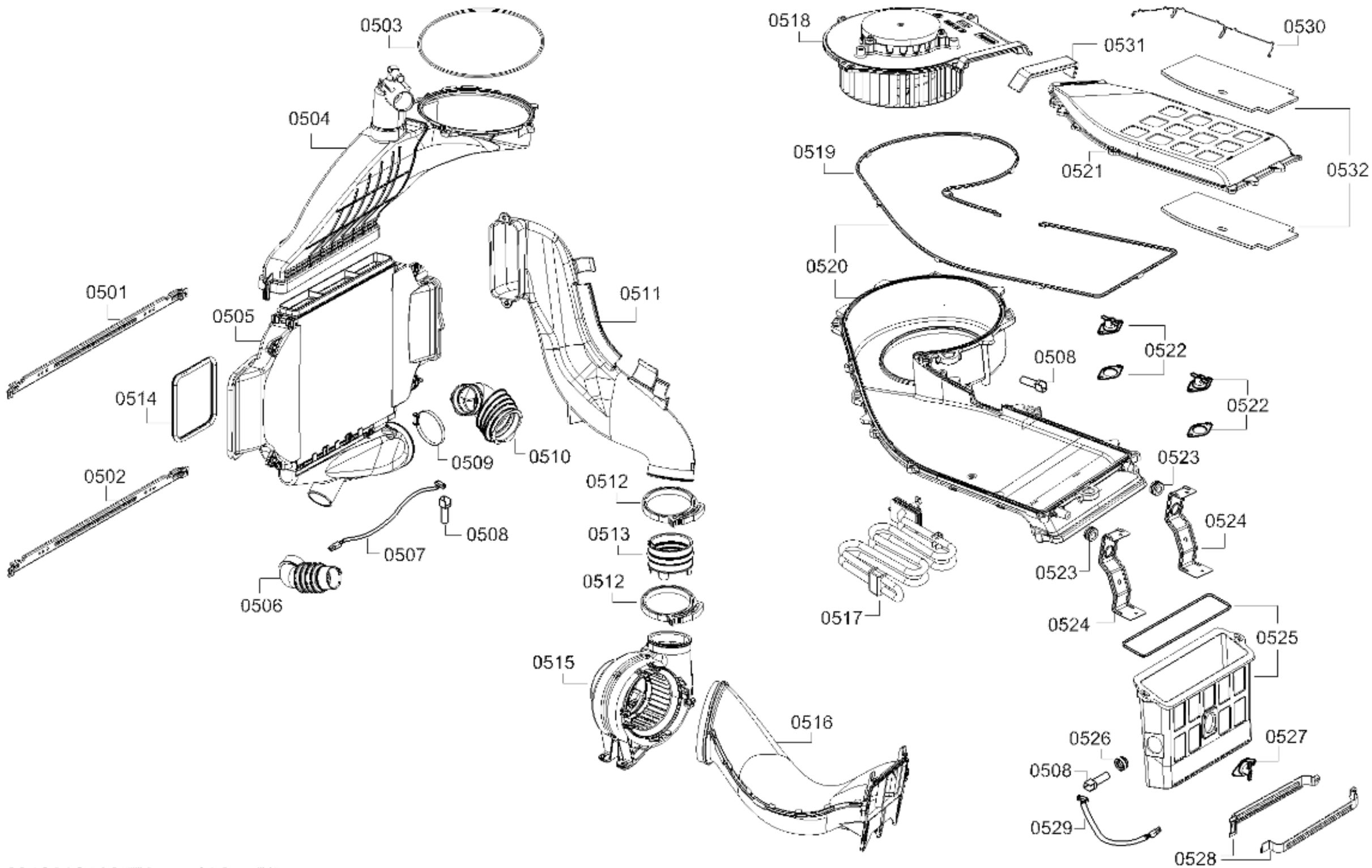


58300000186778 aet 000 a 5/6

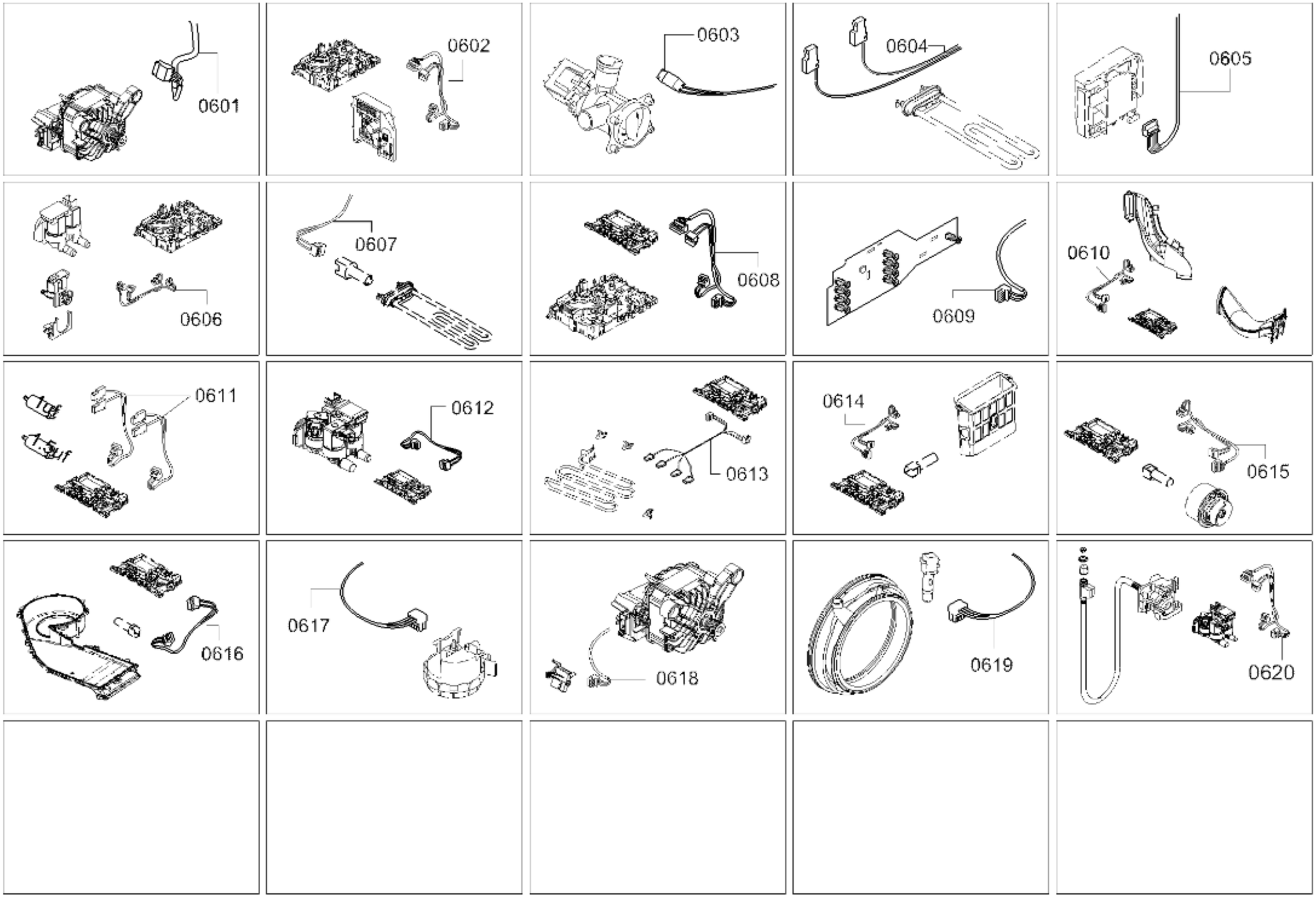
0601
0602
0603
0604
0605
0606
0607
0608
0609
0610
0611
1µf
1.5µf
0612
0613
0614
0615
0616
0617
0618
0619
0620