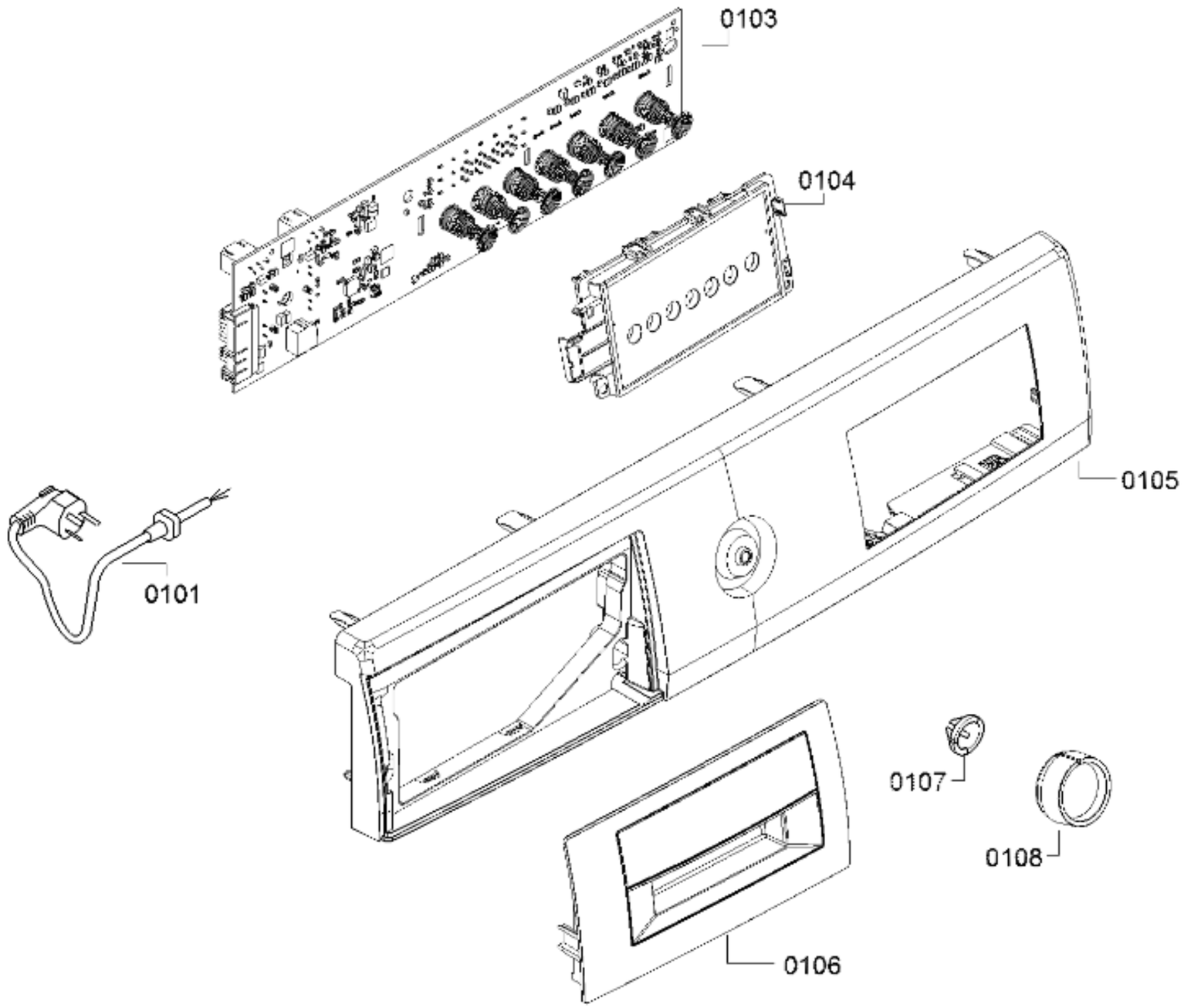
0103
0104
0105
0101
0107
0108
0106

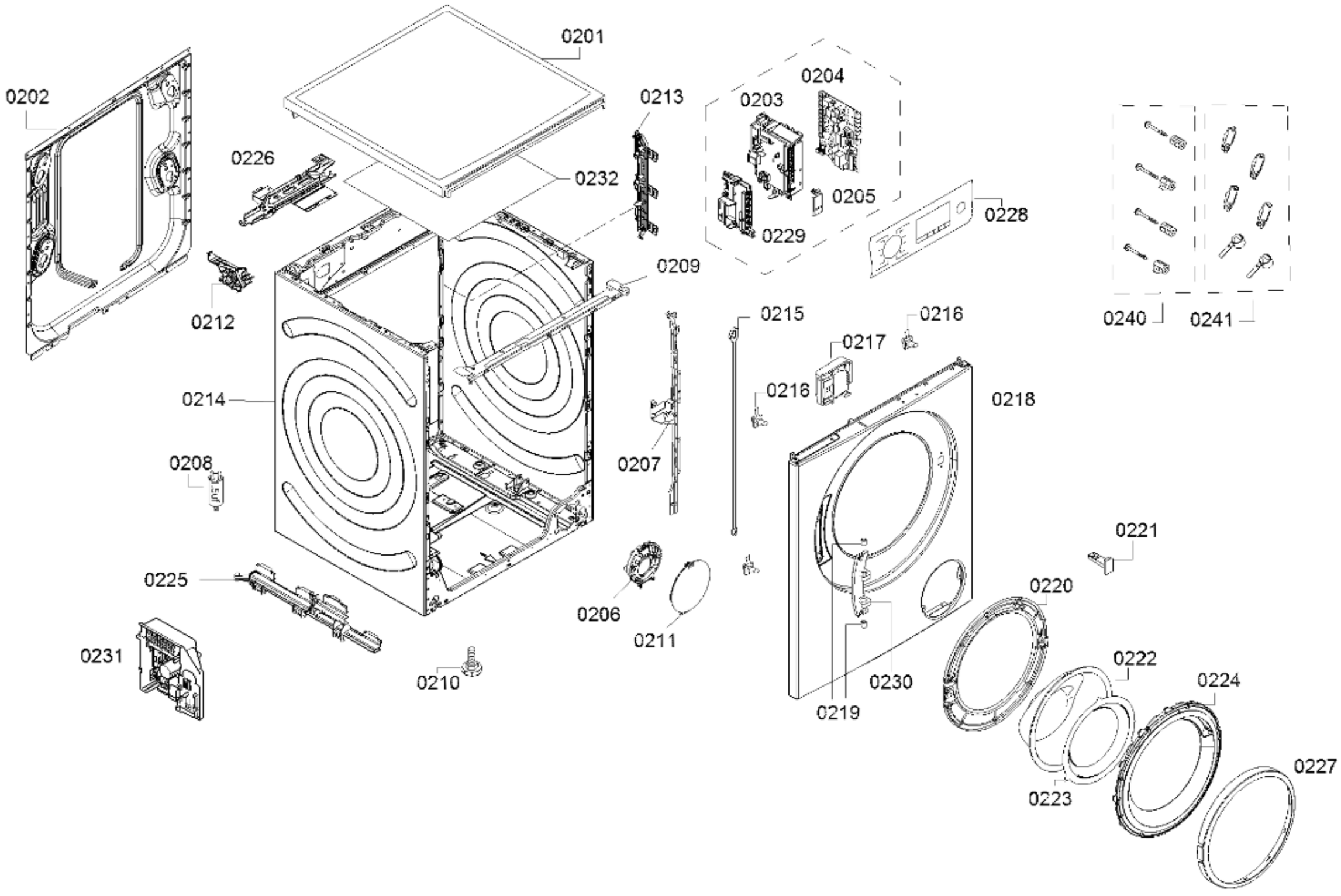

58300000187899 aet 000 b 2/6

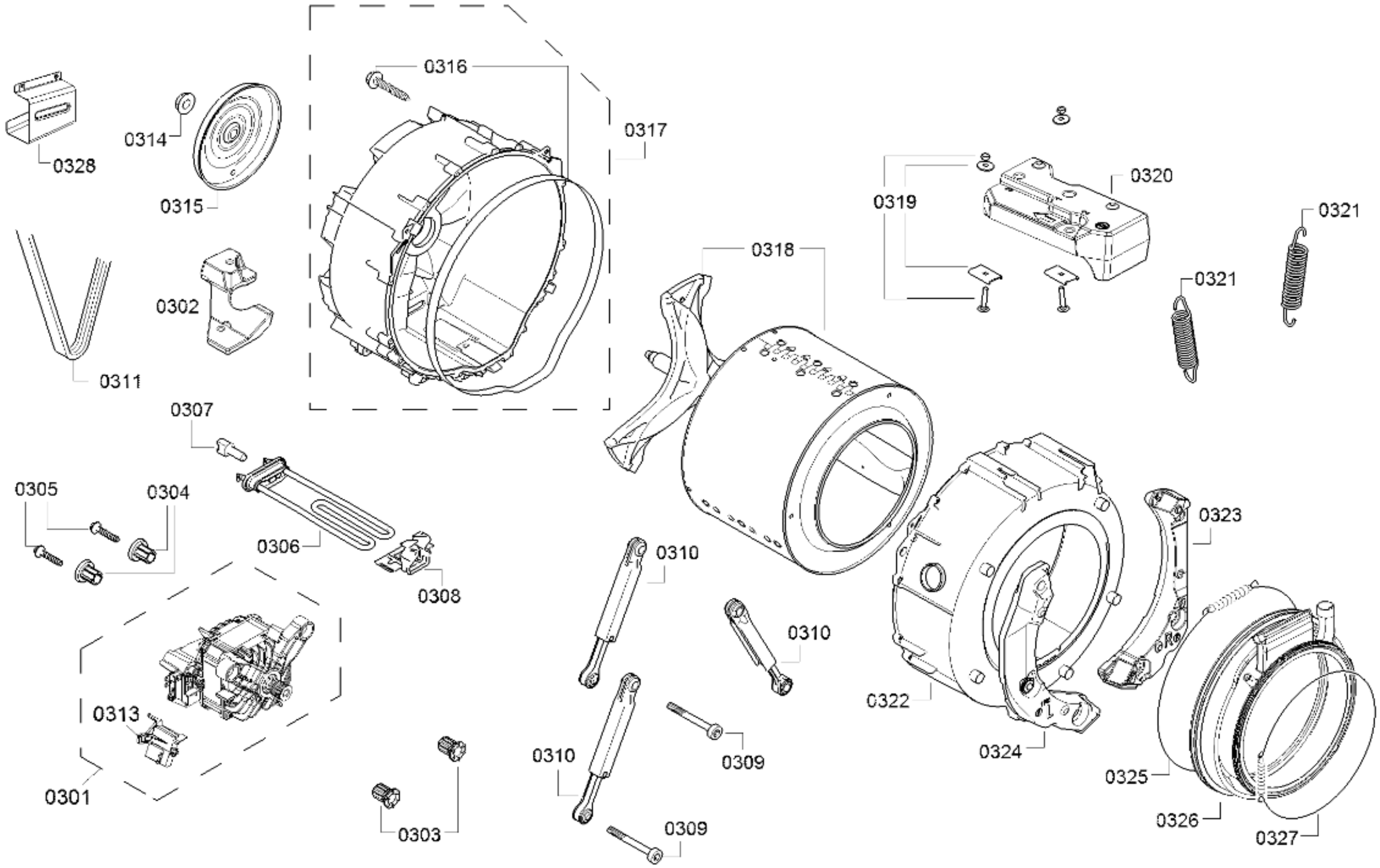

58300000187899 aet 000 b 3/6

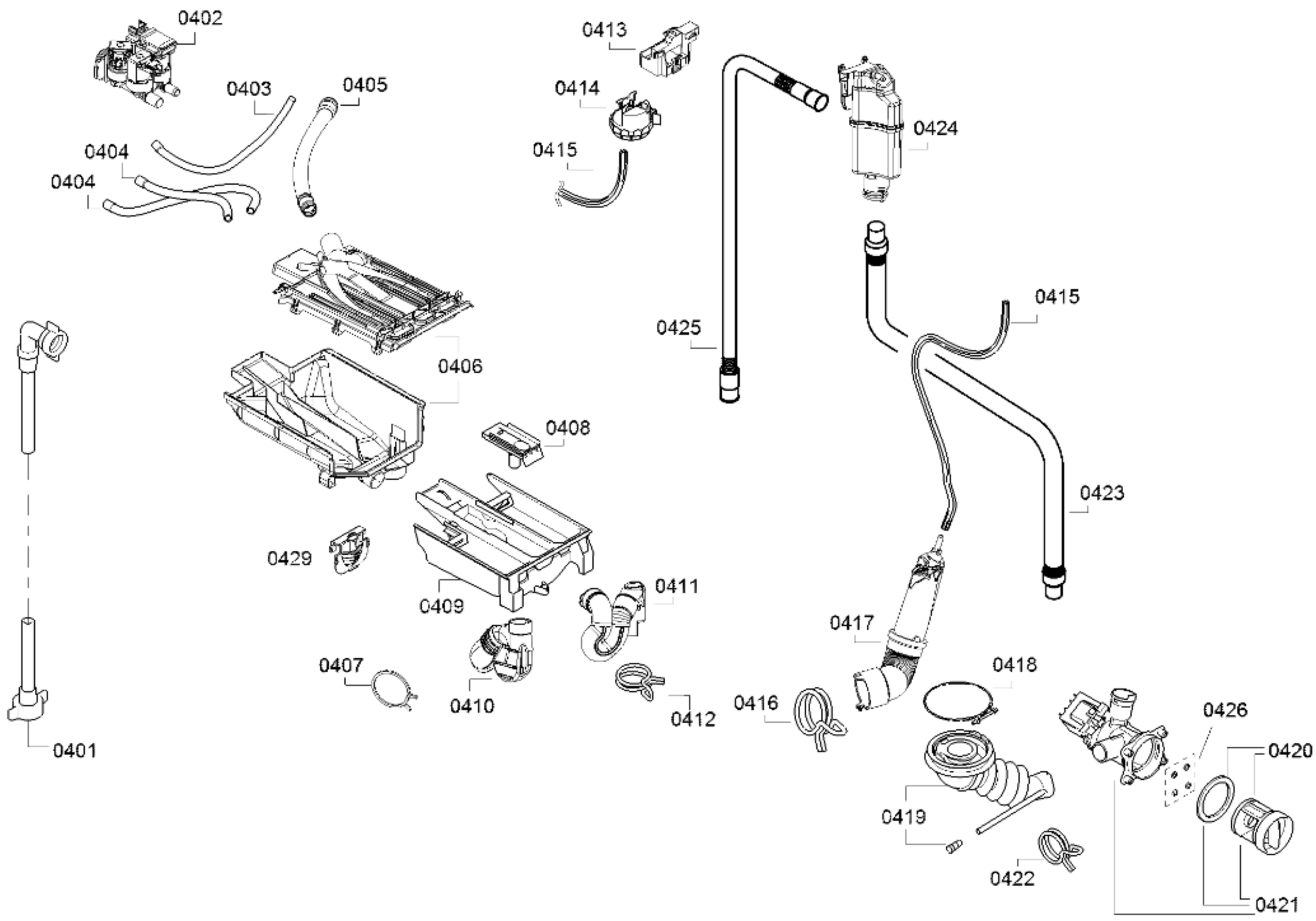

58300000187899 aet 000 b 4/6

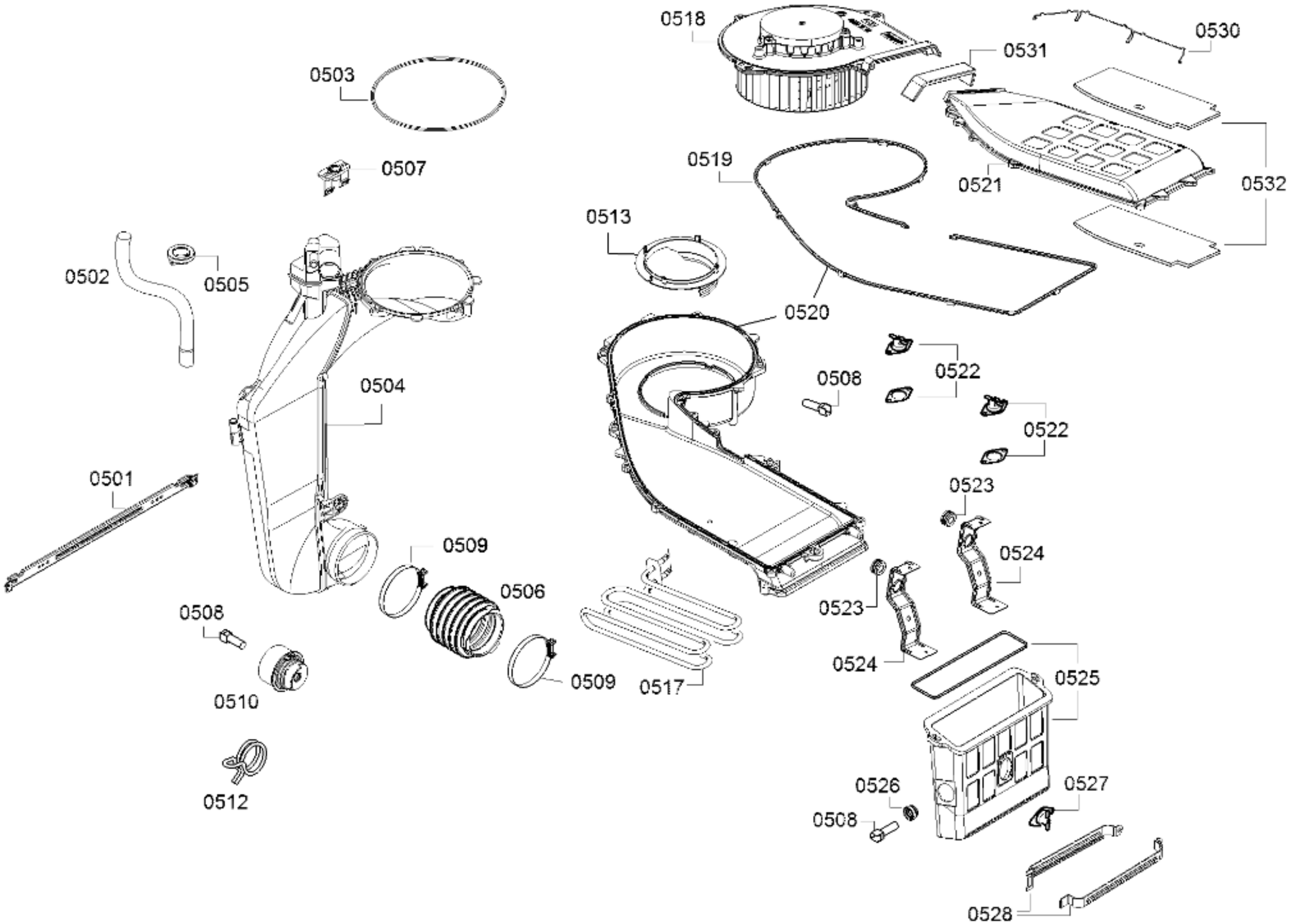

58300000187899 aet 000 b 5/6

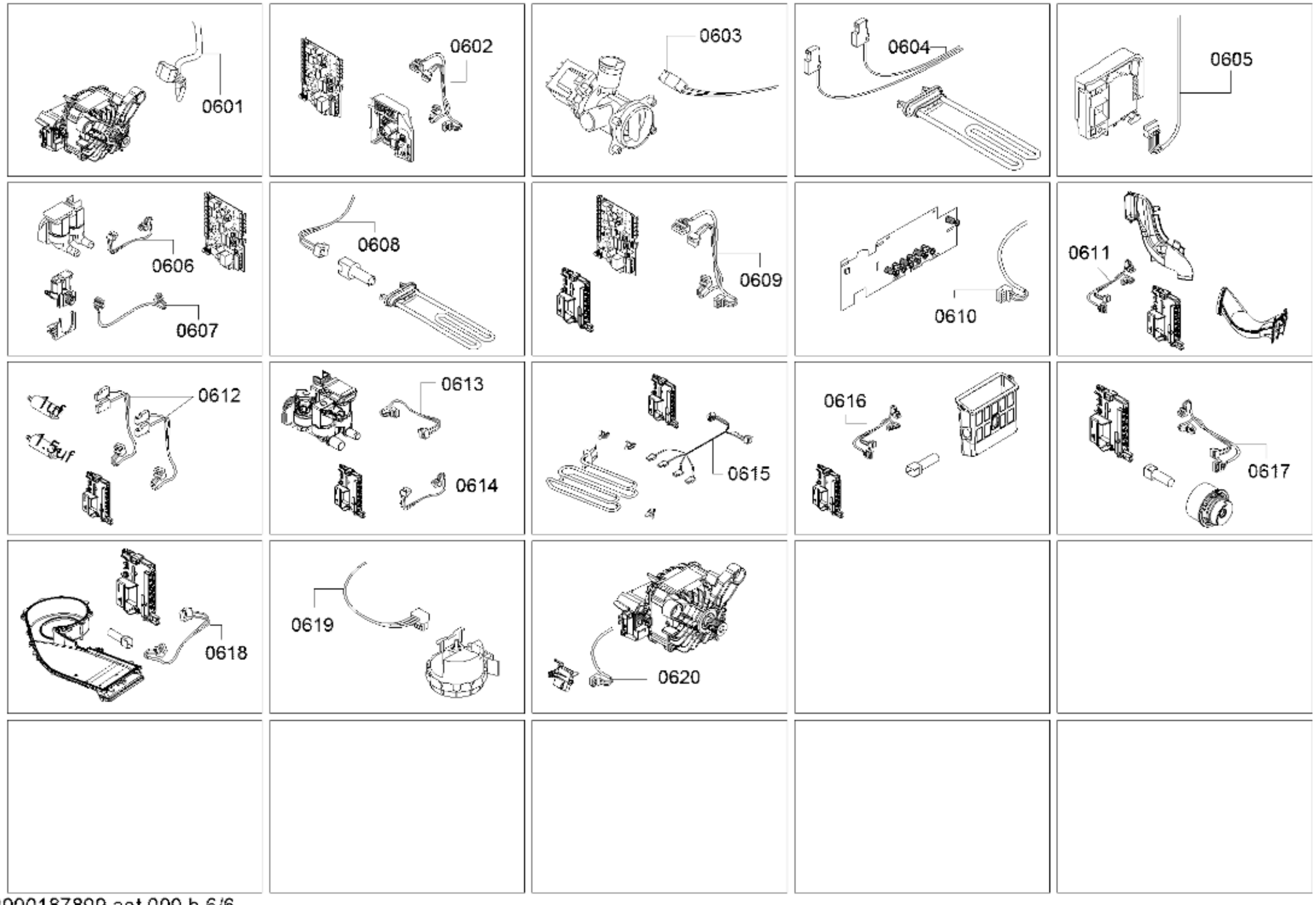
0601
0602
0603
0604
0605
0606
0607
0608
0609
0610
0611
0612
1uf
1.5uf
0613
0614
0615
0616
0617
0618
0619
0620