0199

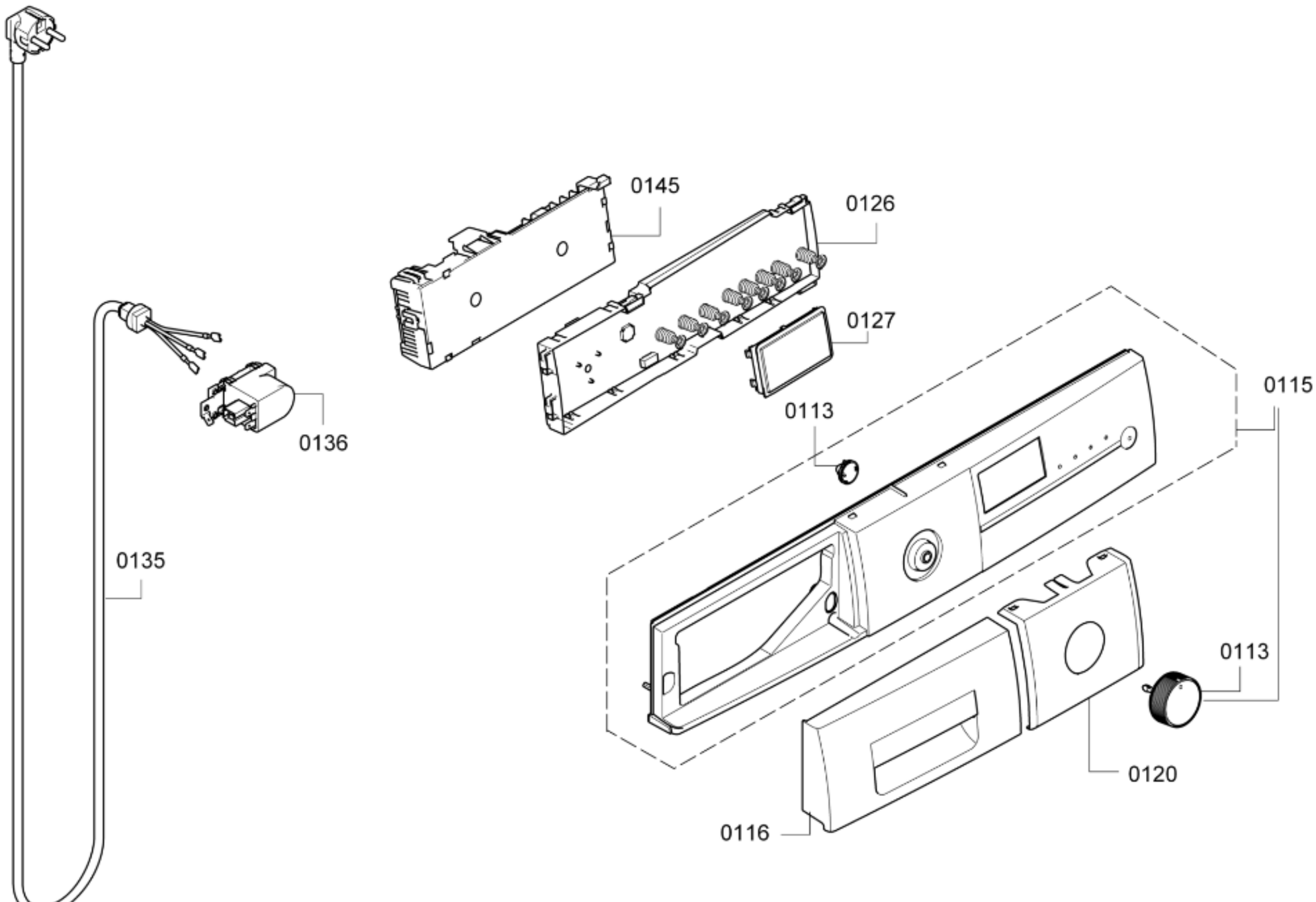

58300000172632 aet 000 a 1/5

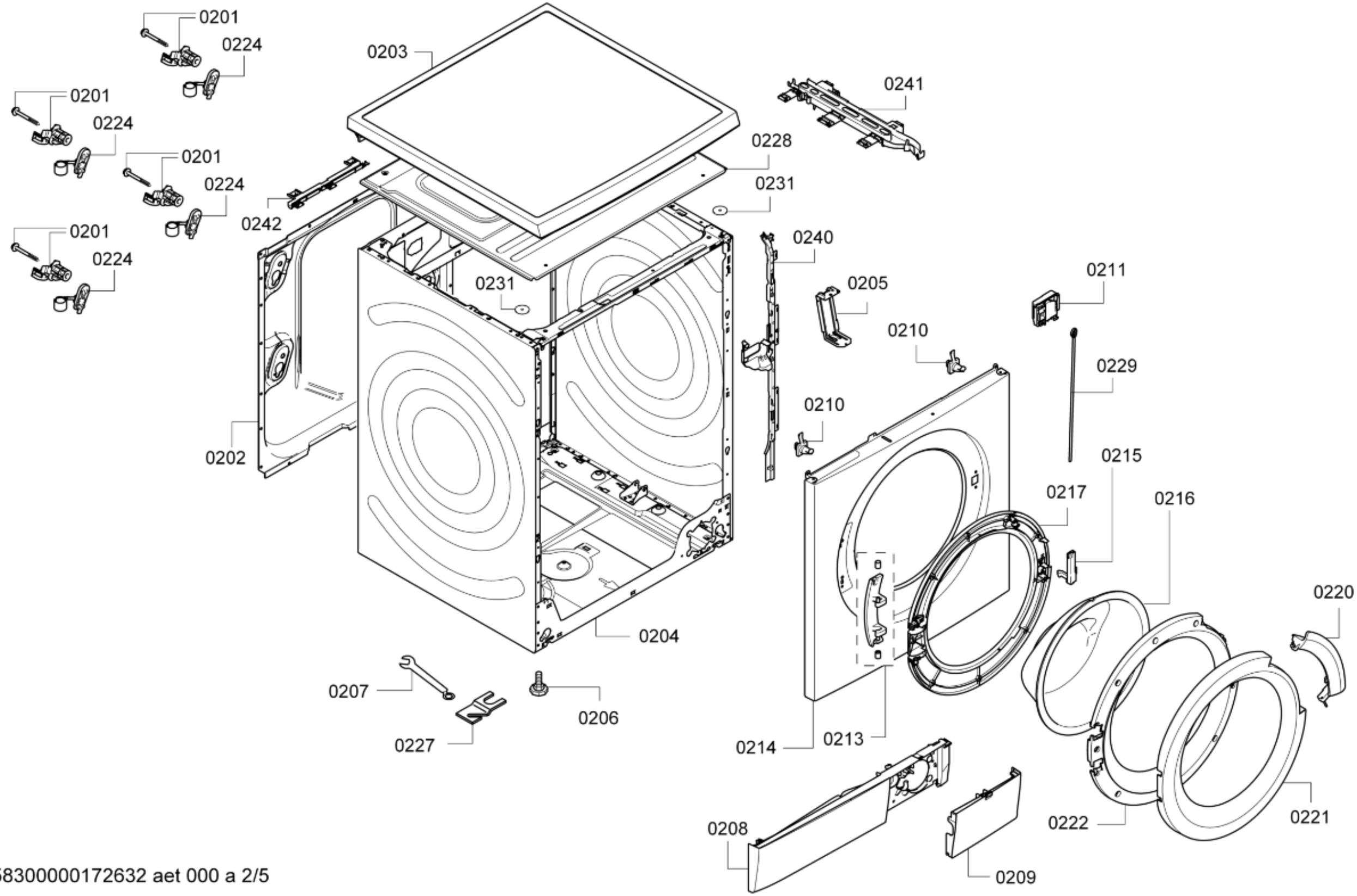

58300000172632 aet 000 a 2/5

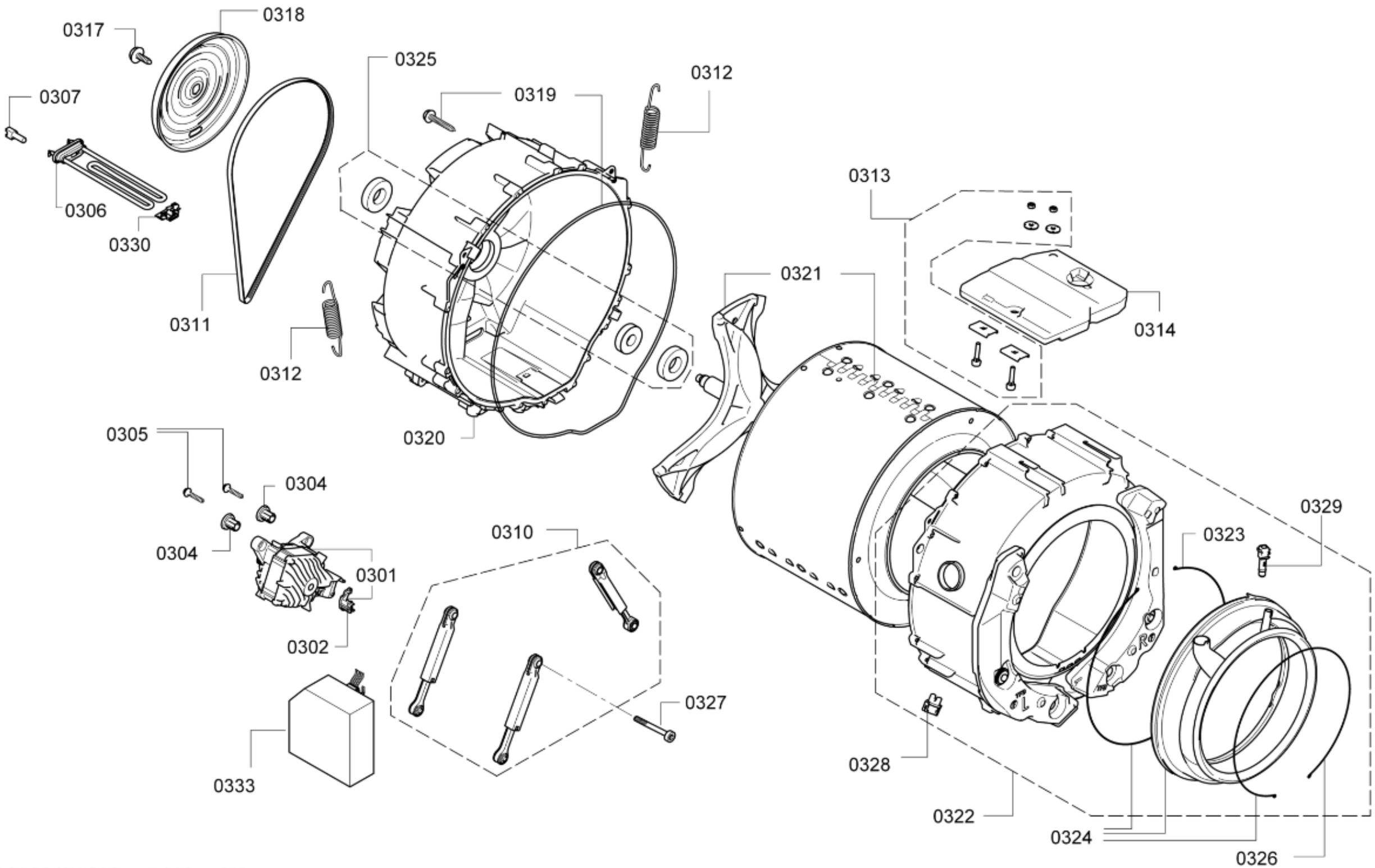

58300000172632 aet 000 a 3/5

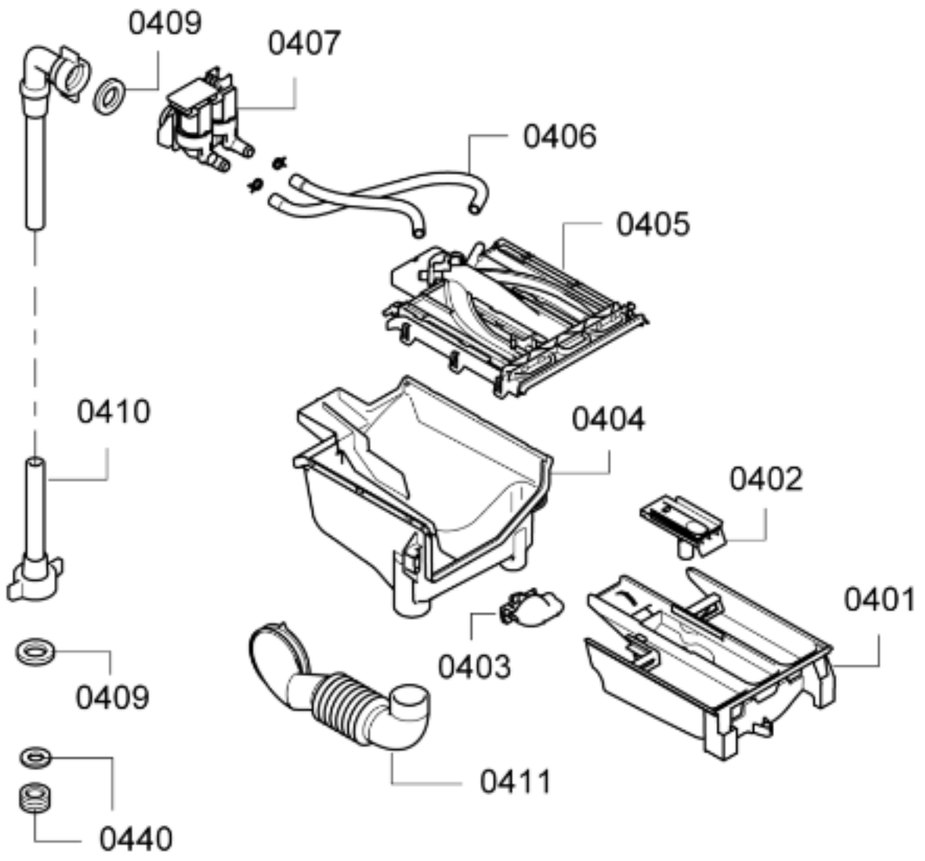
0409
0407
0406
0405
0410
0404
0402
0401
0403
0409
0411
0440

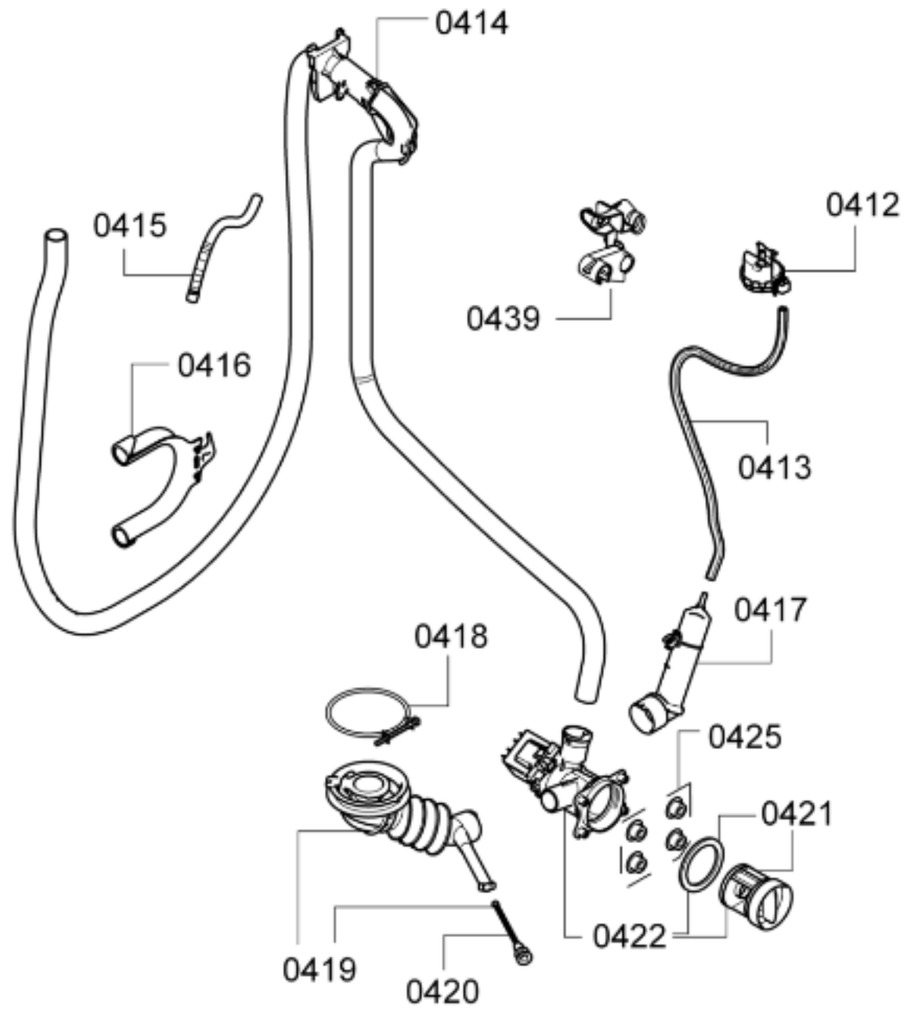
0414
0415
0412
0439
0416
0413
0417
0418
0425
0421
0422
0419
0420

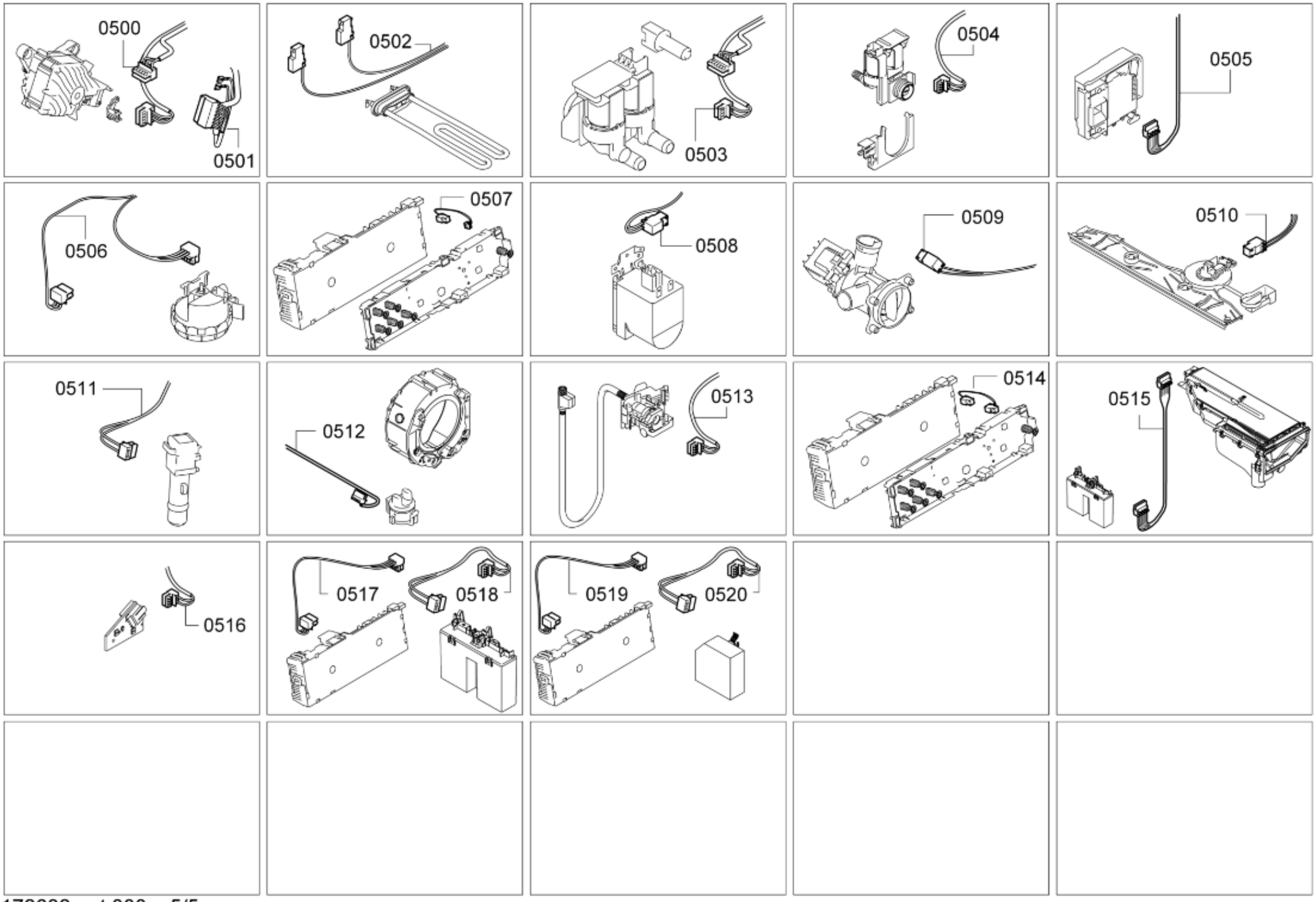
0500
0501
0502
0503
0504
0505
0506
0507
0508
0509
0510
0511
0512
0513
0514
0515
0516
0517
0518
0519
0520