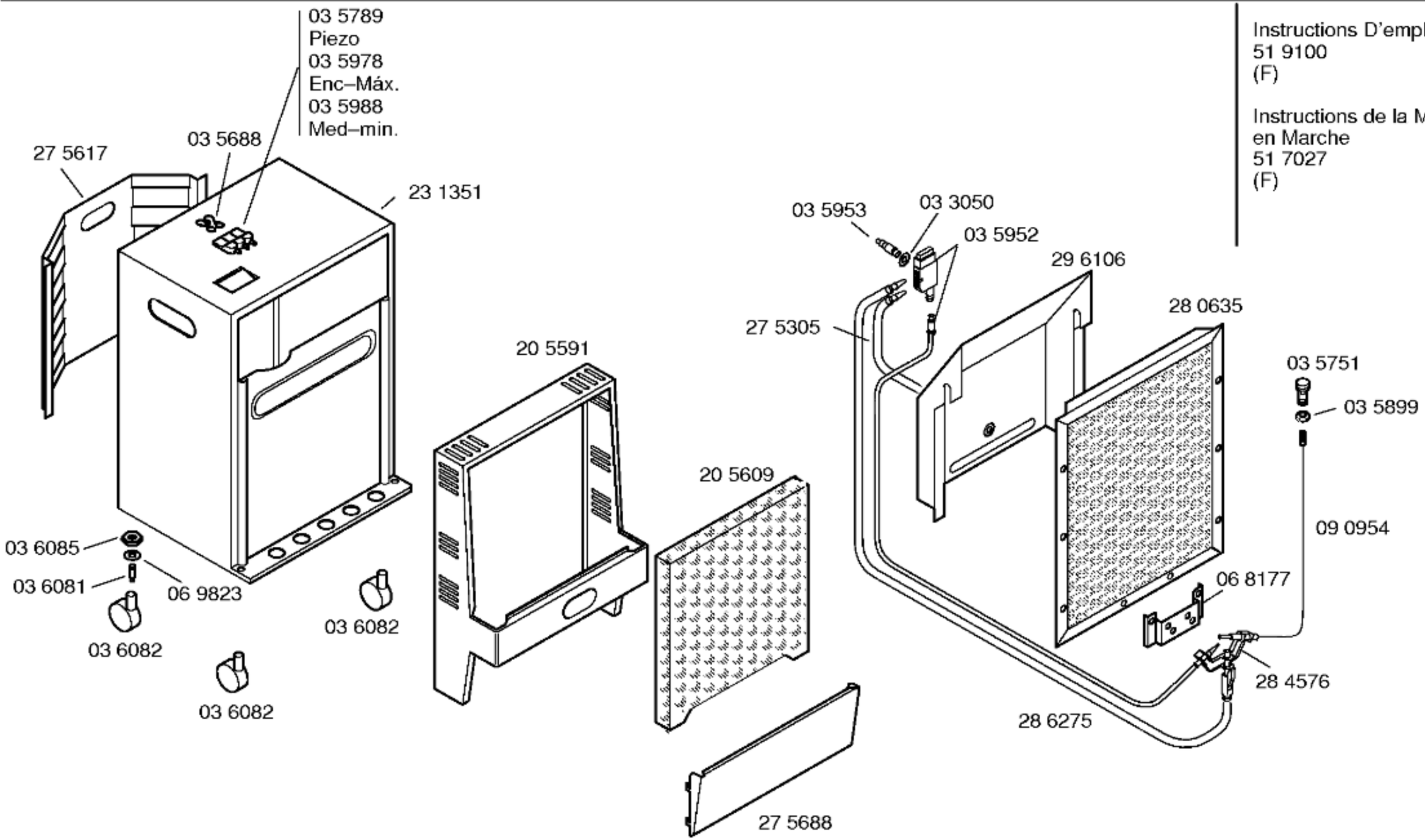

Instructions D'emploi
51 9100
(F)

Instructions de la Mise en Marche
51 7027
(F)