Ident – Nummern – Konstante
3740 . . . . . .

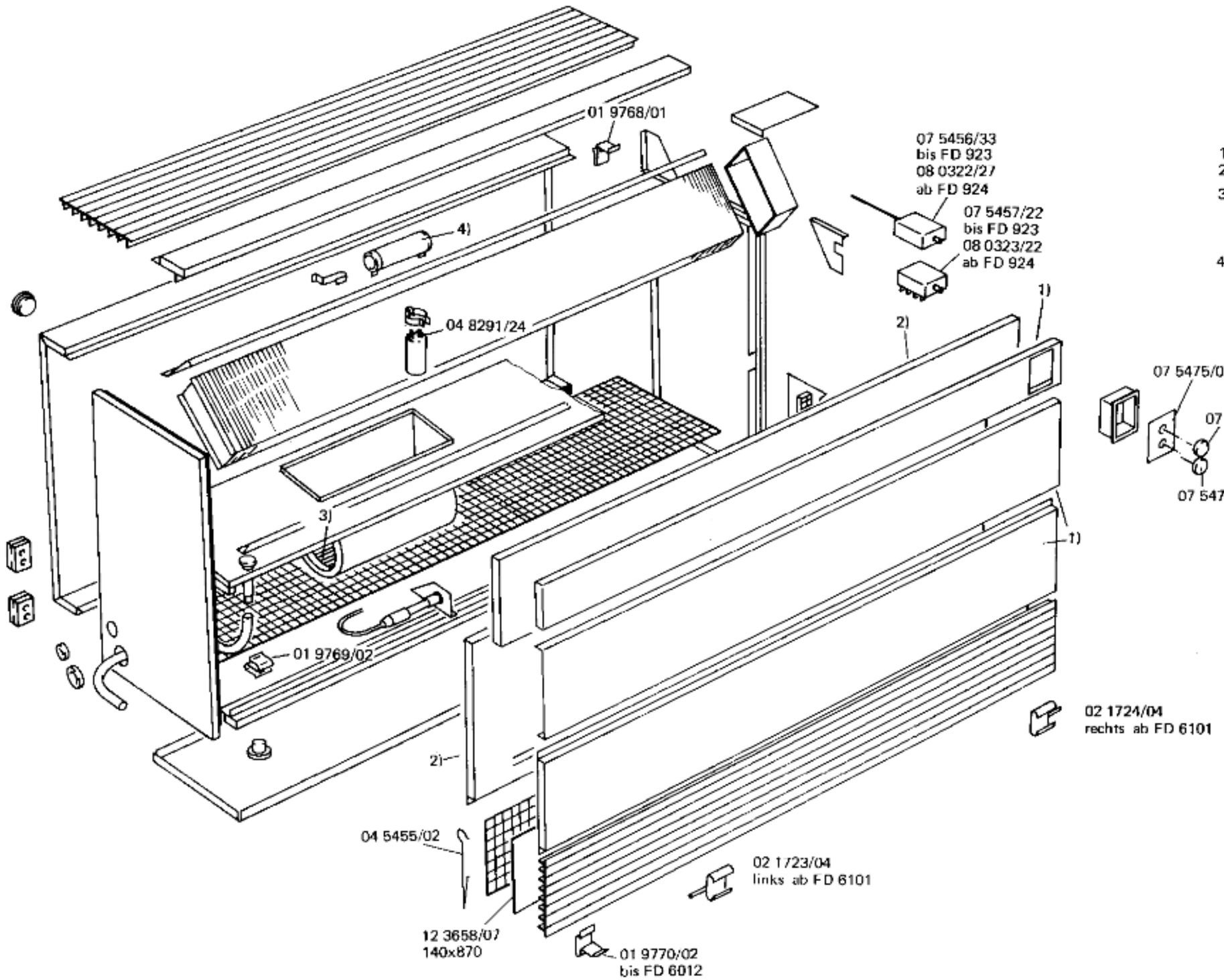

50 9569/00
Gebrauchsanweisung

1) bis FD 5903
2) ab FD 5904
3) 13 1050/50
Ersatz: ECOFIT T 109
Vorwiderstand mit-
bestellen
4) 07 5454/11
05 5063/12
für ECOFIT T 109