Ident – Nummern – Konstante
3740 .. ....
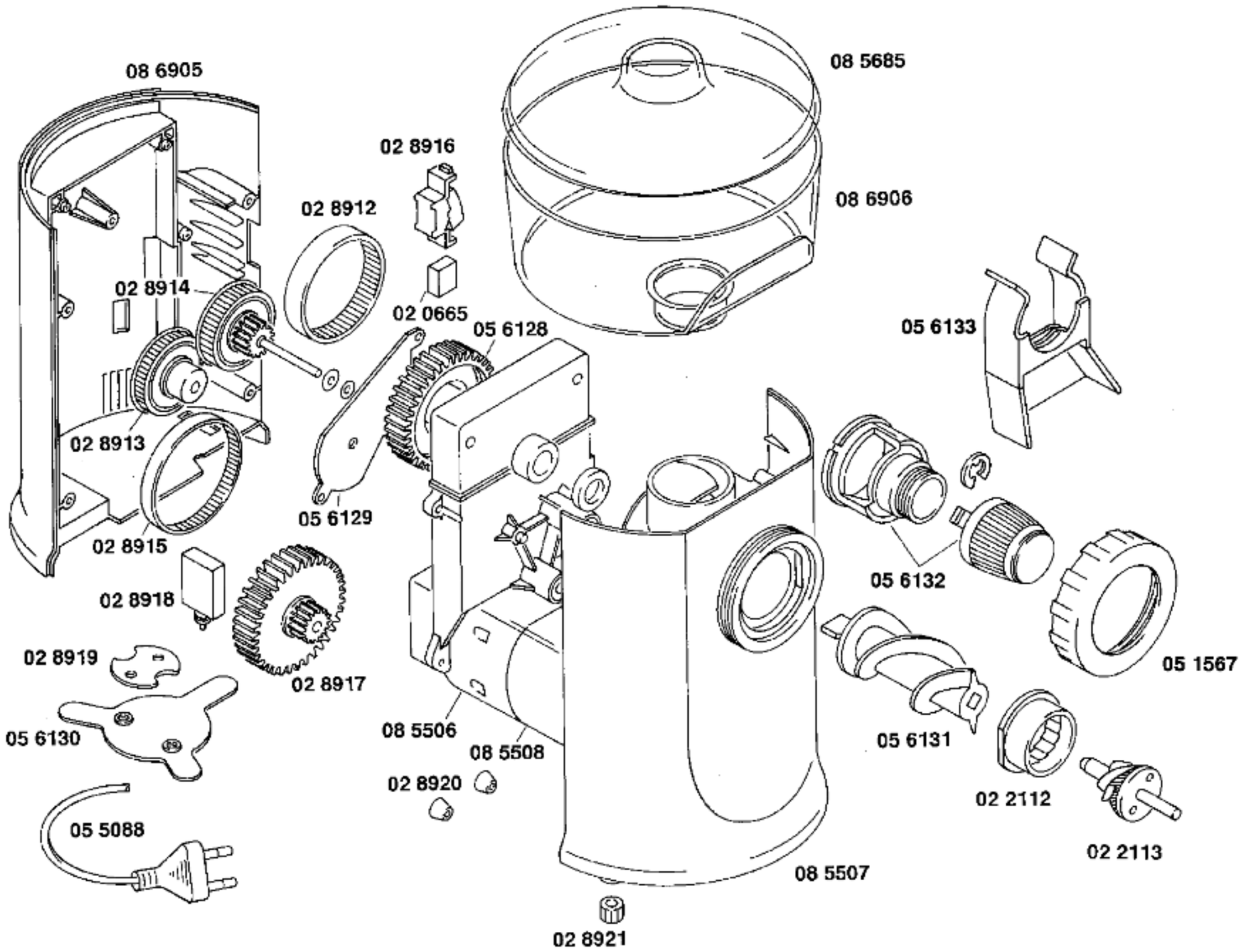
Gebrauchsanweisung
51 3128
(D,GB,F,S)