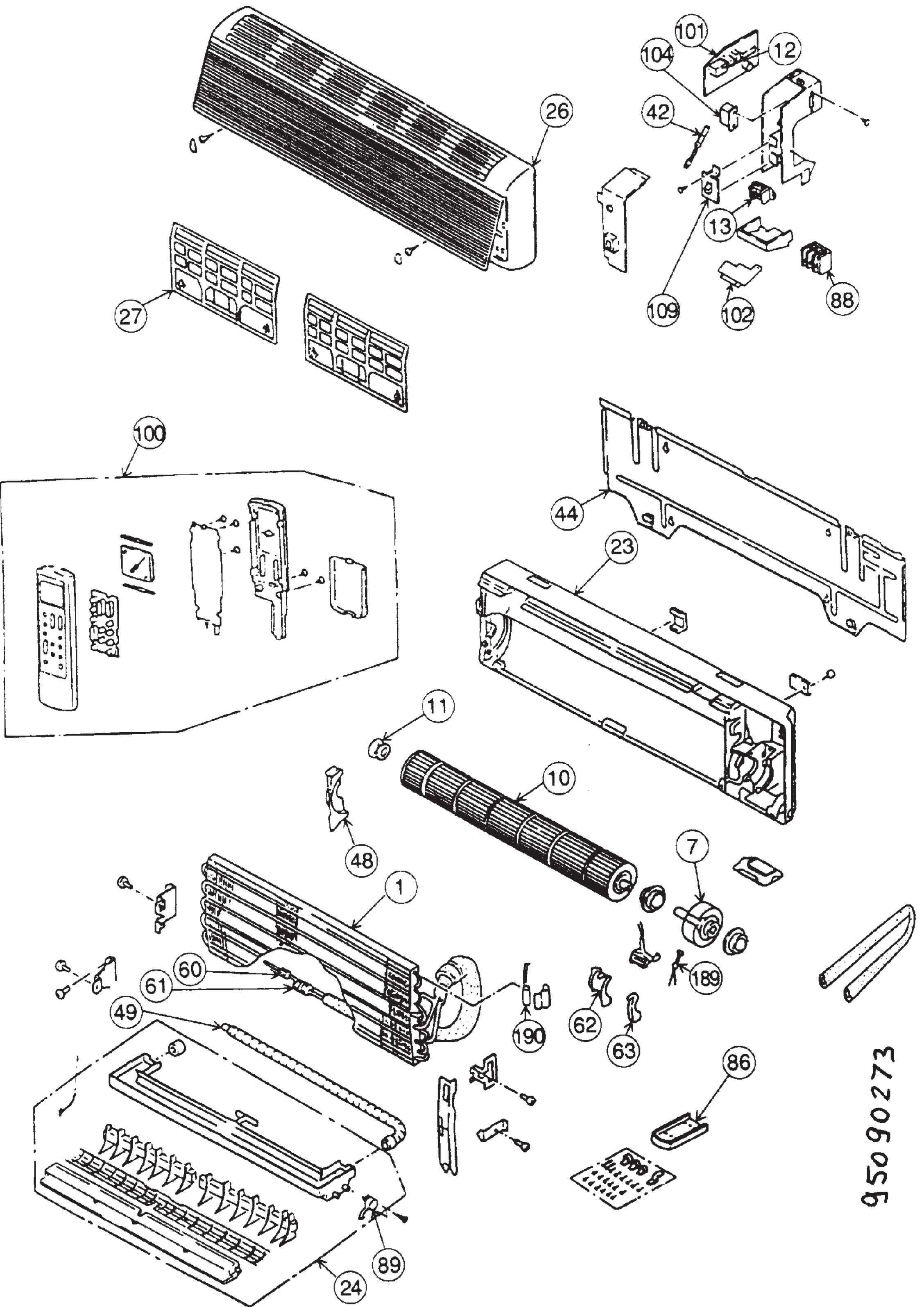
26
27
101
12
104
42
13
109
102
88
100
44
23
11
10
48
1
7
189
60
61
49
190
62
63
86
89
24
95090273