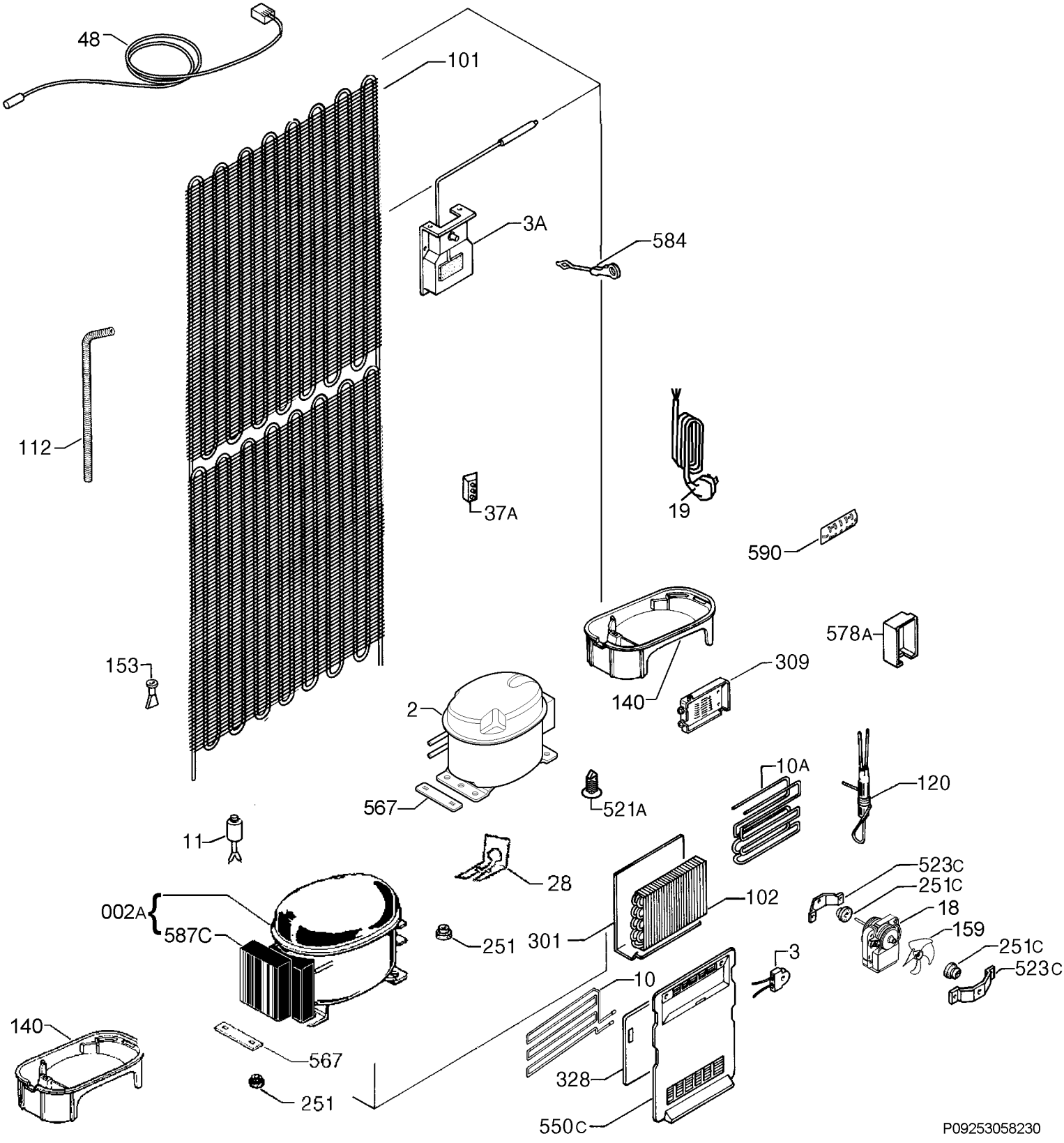
48
101
3A
584
112
37A
19
590
578A
153
309
140
2
567
521A
10A
120
11
28
523C
251C
18
159
251C
523C
002A
587C
251
301
102
3
10
140
567
251
328
550C
P09253058230