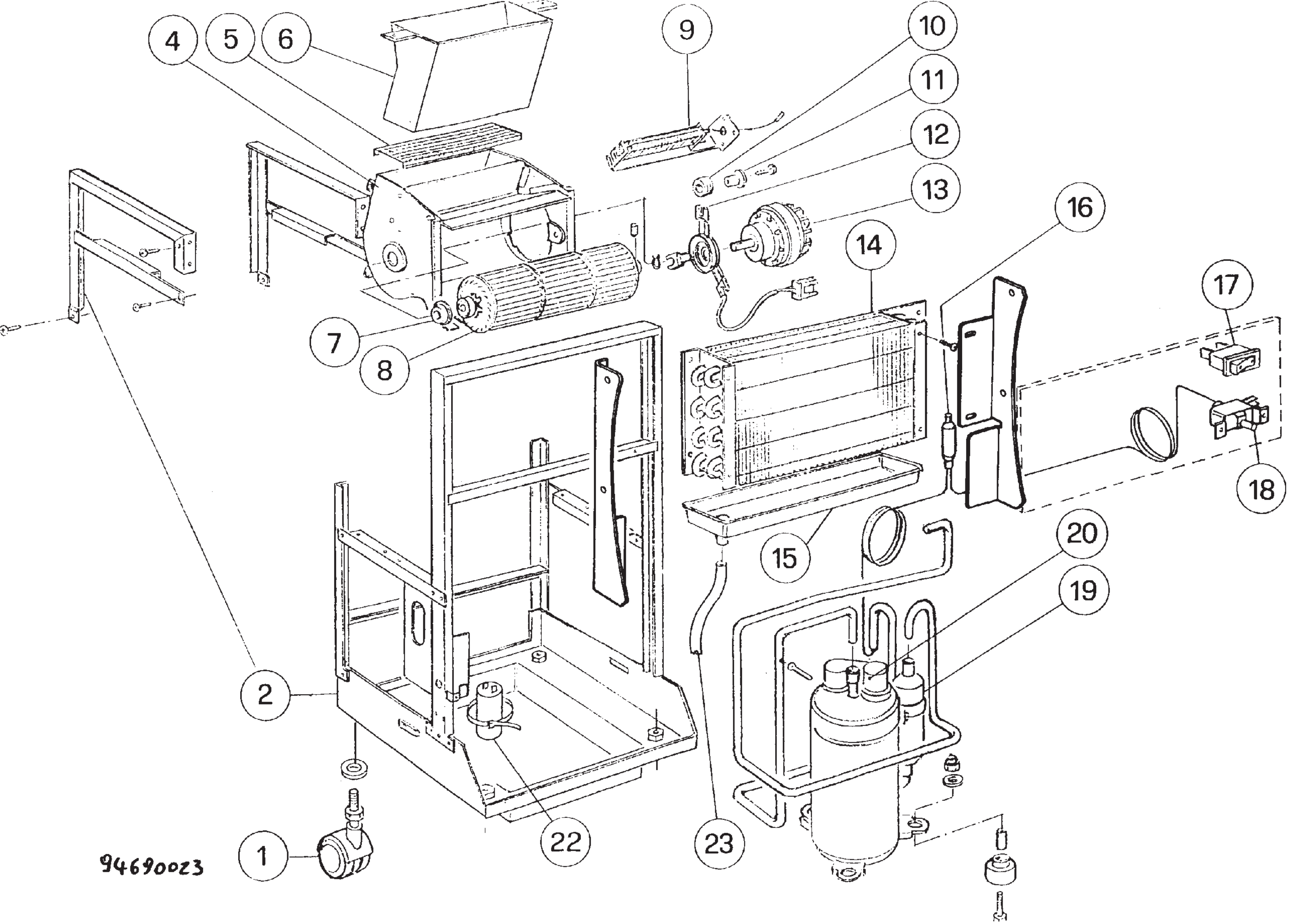
4
5
6
9
10
11
12
13
16
14
17
18
7
8
15
20
19
2
22
23
1
94690023