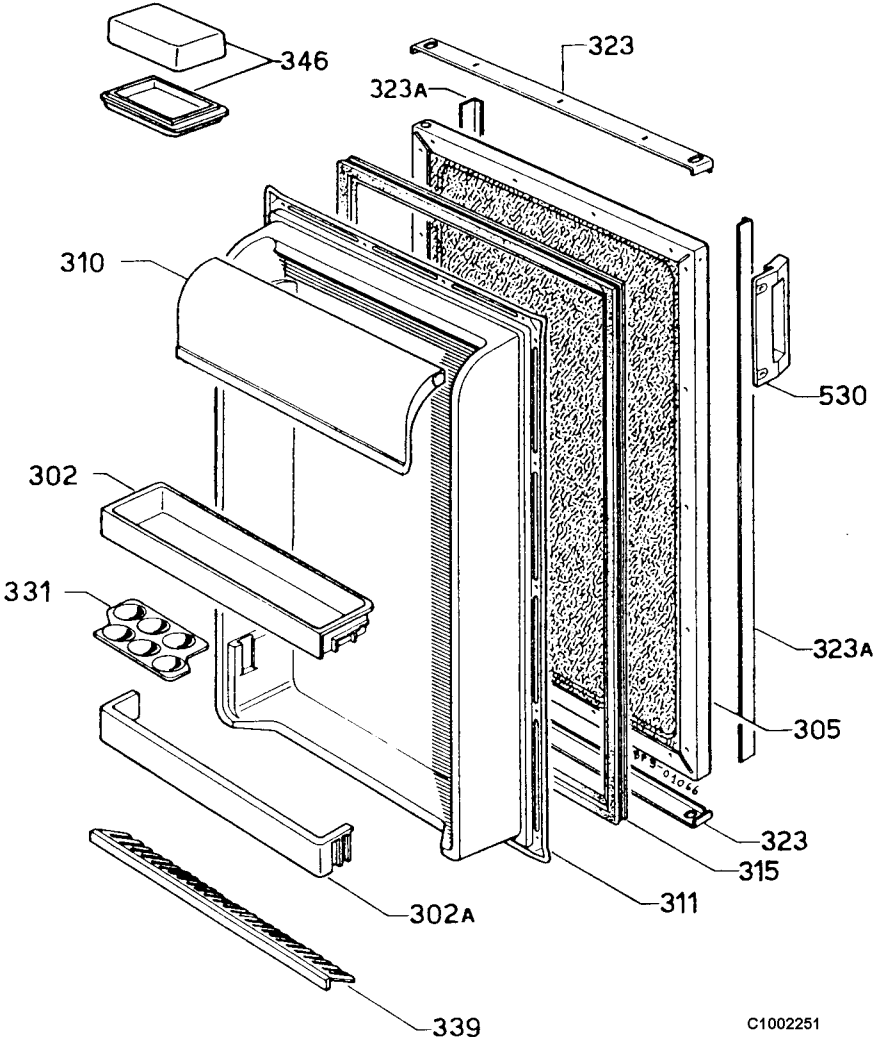
346
323
323A
310
530
302
331
323A
305
323
315
311
302A
339
C1002251