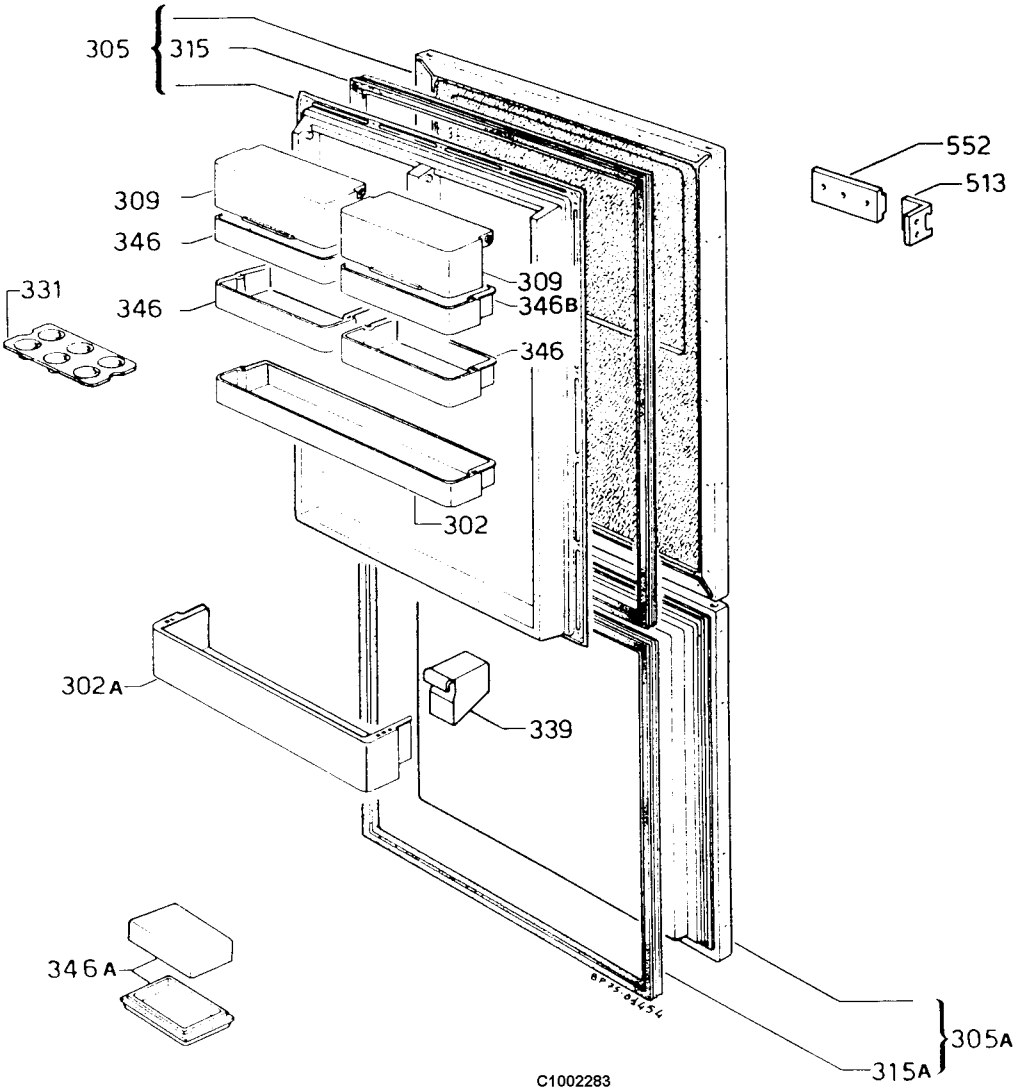
305
315
309
346
331
346
309
346B
346
302
302A
339
346A
552
513
305A
315A
C1002283