Elektro-
Einbaubratofen

BP 88 LFV-Vario E-Nr 611 563 010

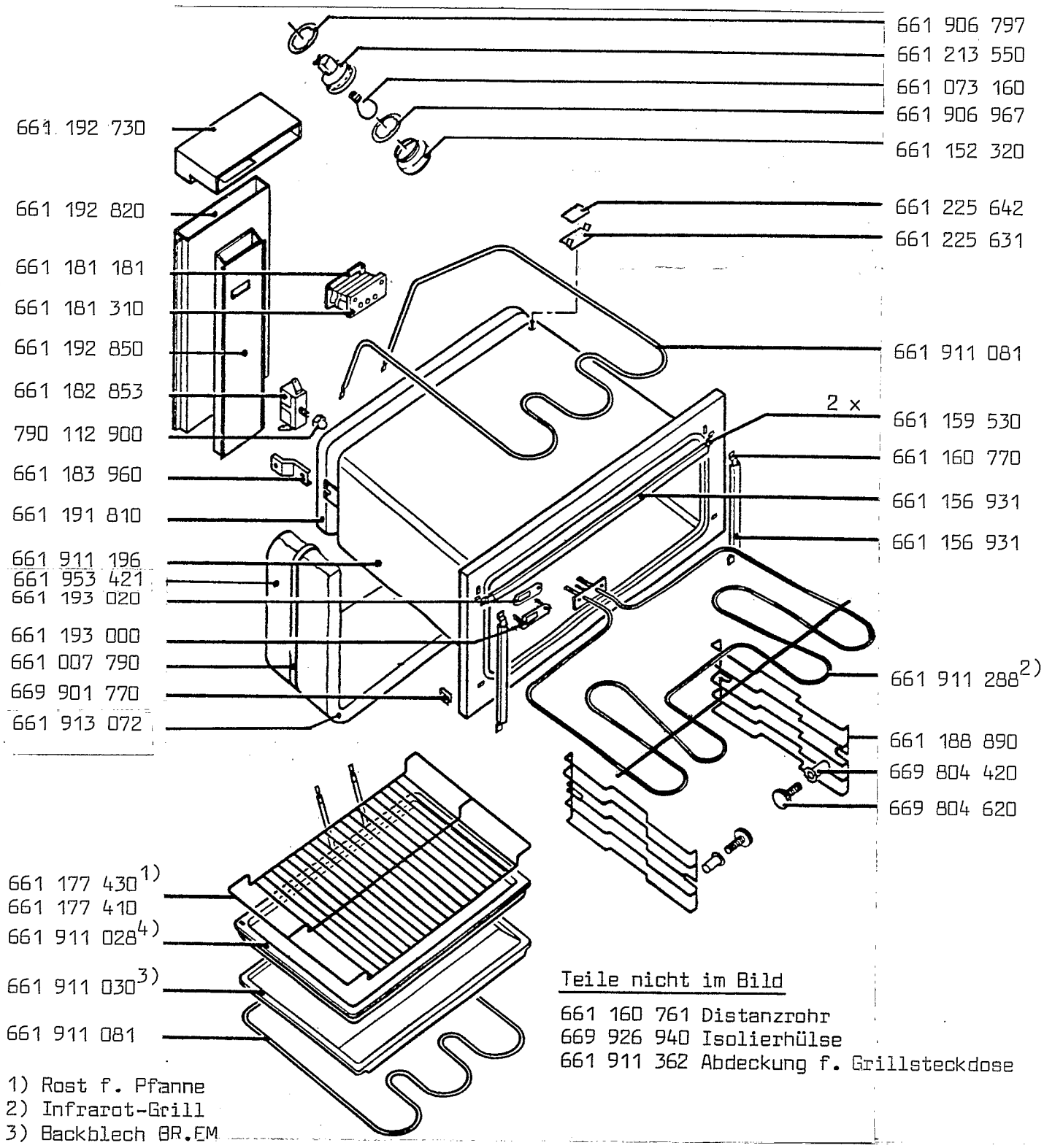

Teile nicht im Bild

661 160 761 Distanzrohr
669 926 940 Isolierhülse
661 911 362 Abdeckung f. Grillsteckdose

1) Rost f. Pfanne
2) Infrarot-Grill
3) Backblech BR.EM
4) Fettpfanne BR.EM