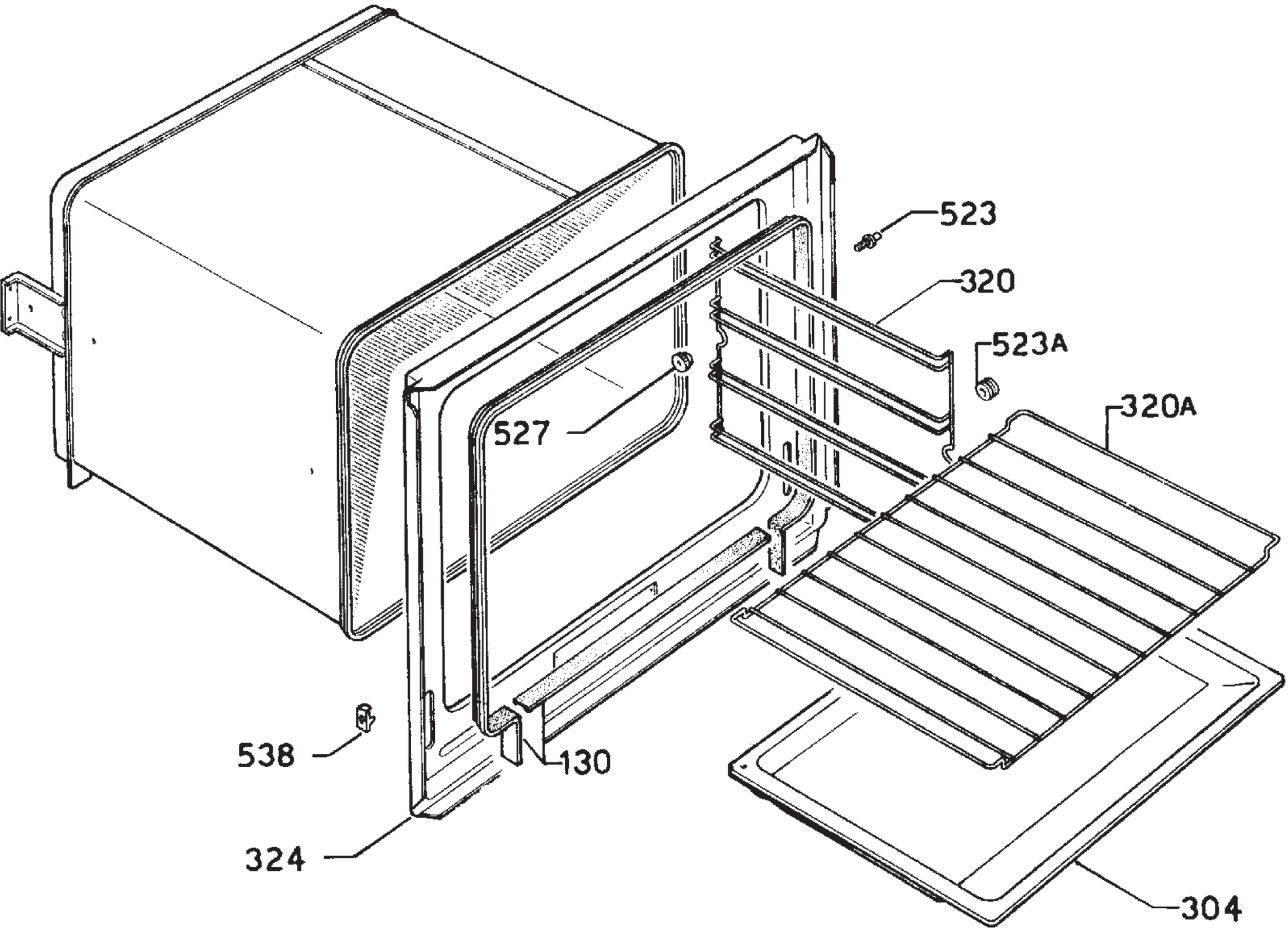

94901805