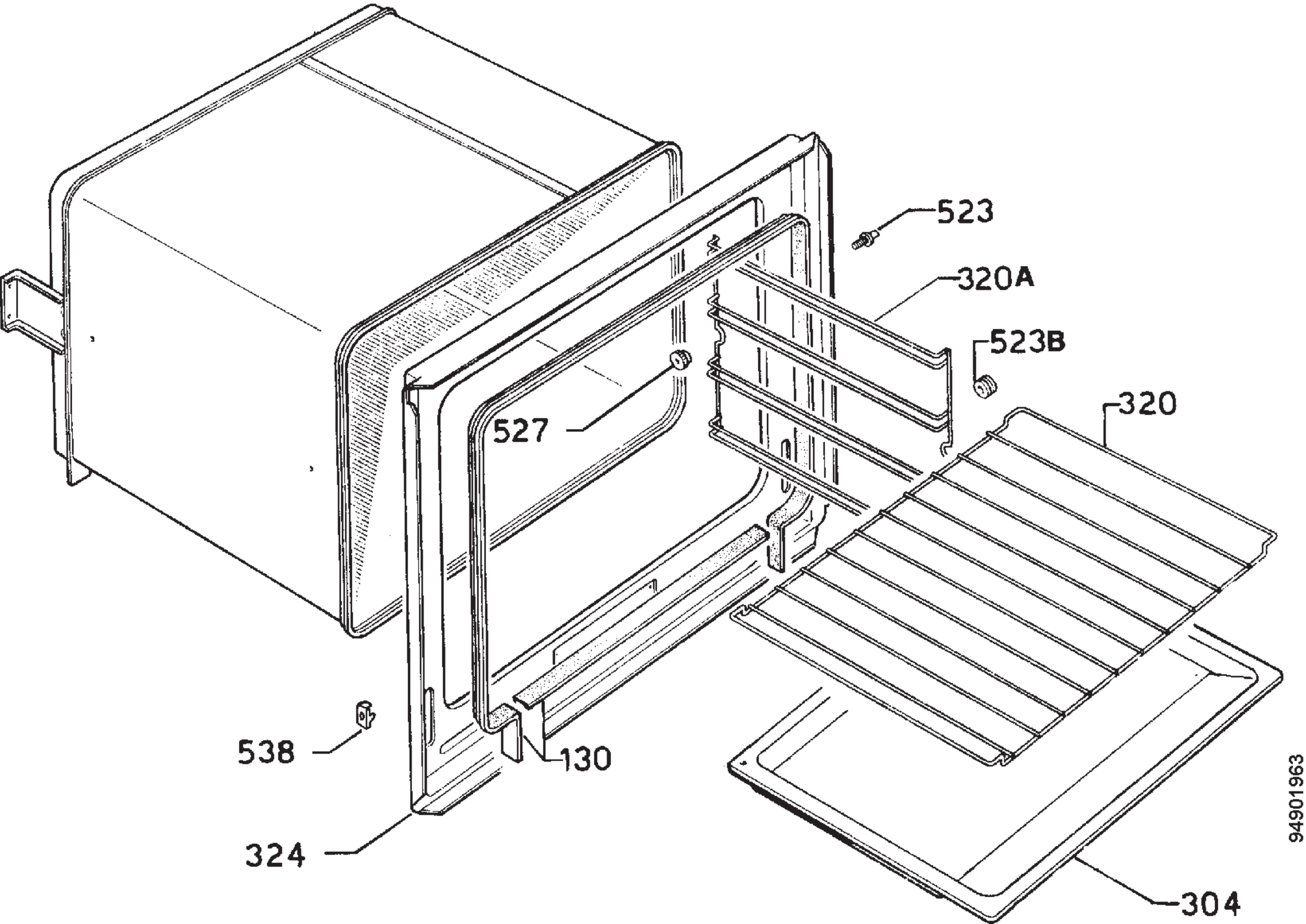
523
320A
523B
320
527
538
130
324
304
94901963