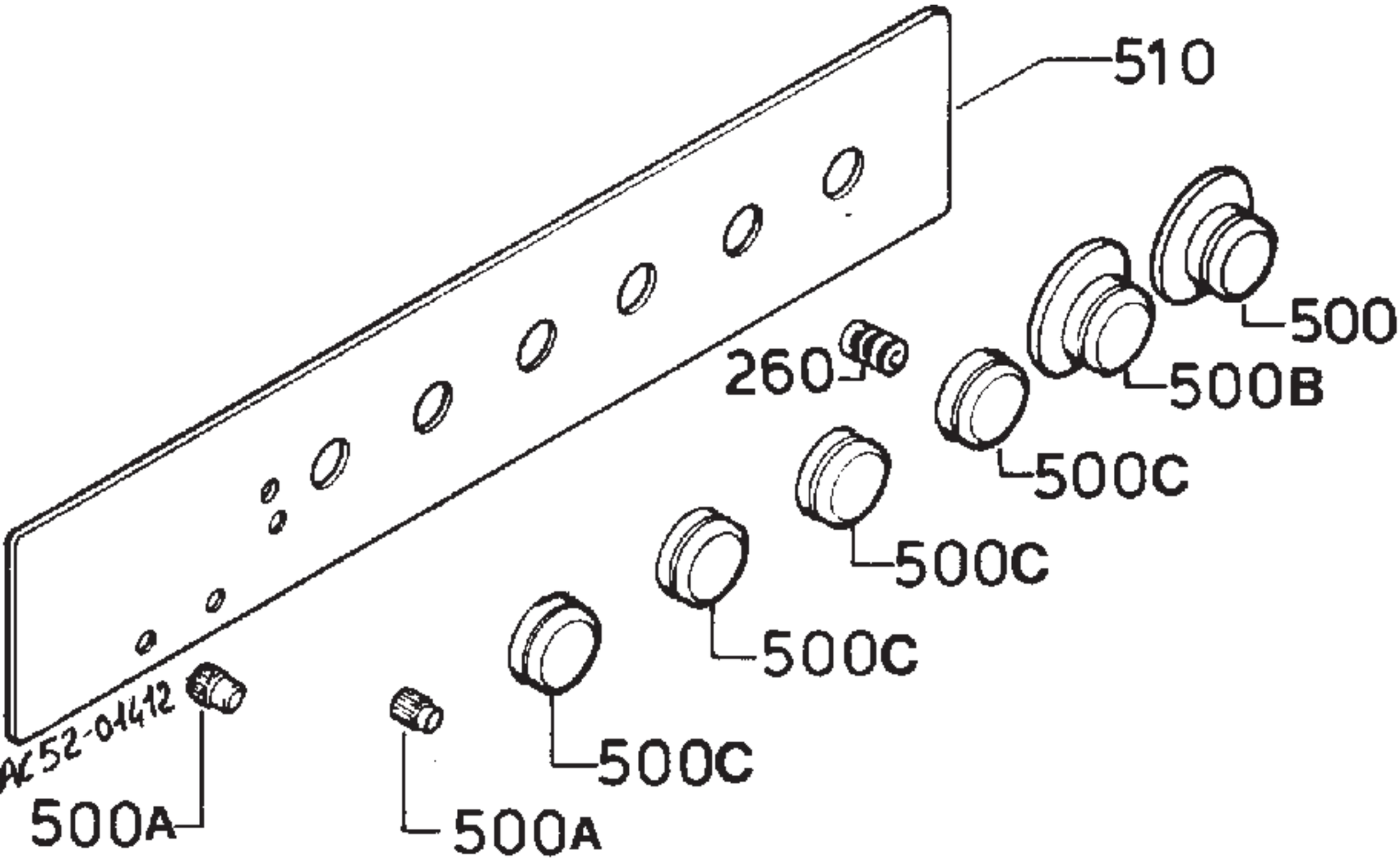
510
500
500B
260
500C
500C
500C
500C
AC52-01412
500A
500A