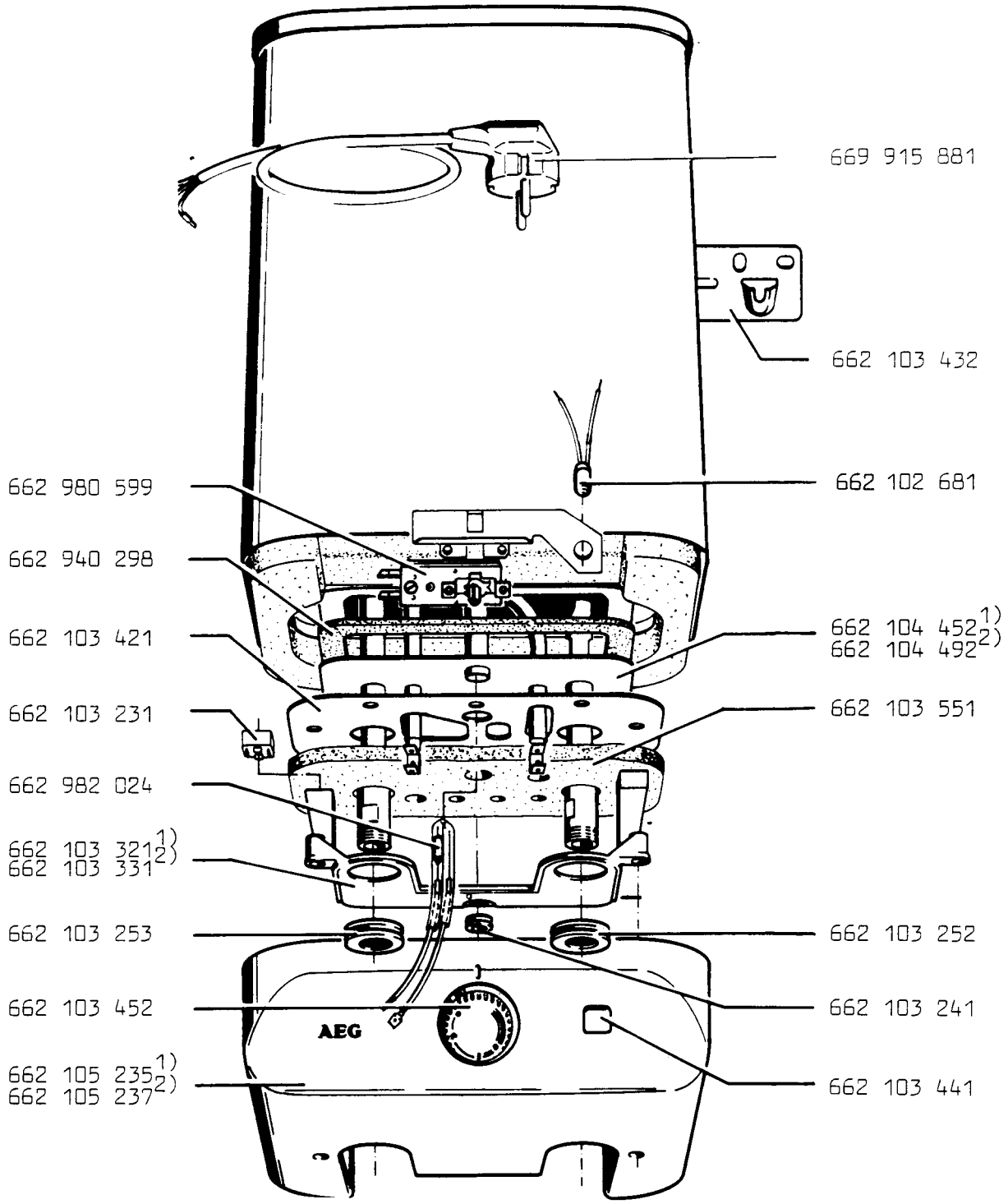Übertischspeicher	HOZ 5	E-Nr. 612 029 220[1)]
drucklos (offen)	HOZ 10	E-Nr. 612 031 220[2)]