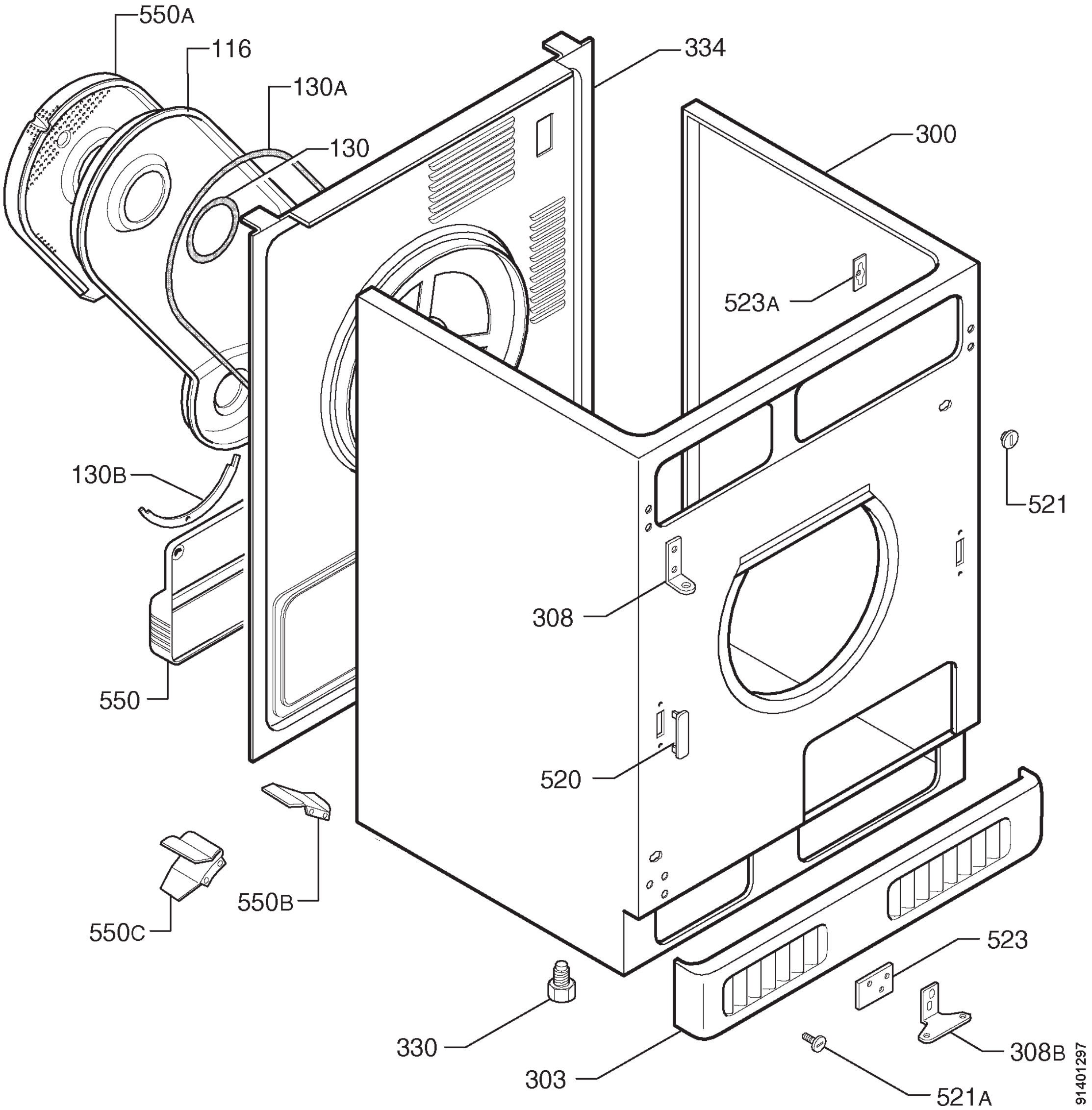
550A
116
130A
130
334
300
523A
521
130B
308
550
520
550B
550C
523
330
308B
303
521A
91401297