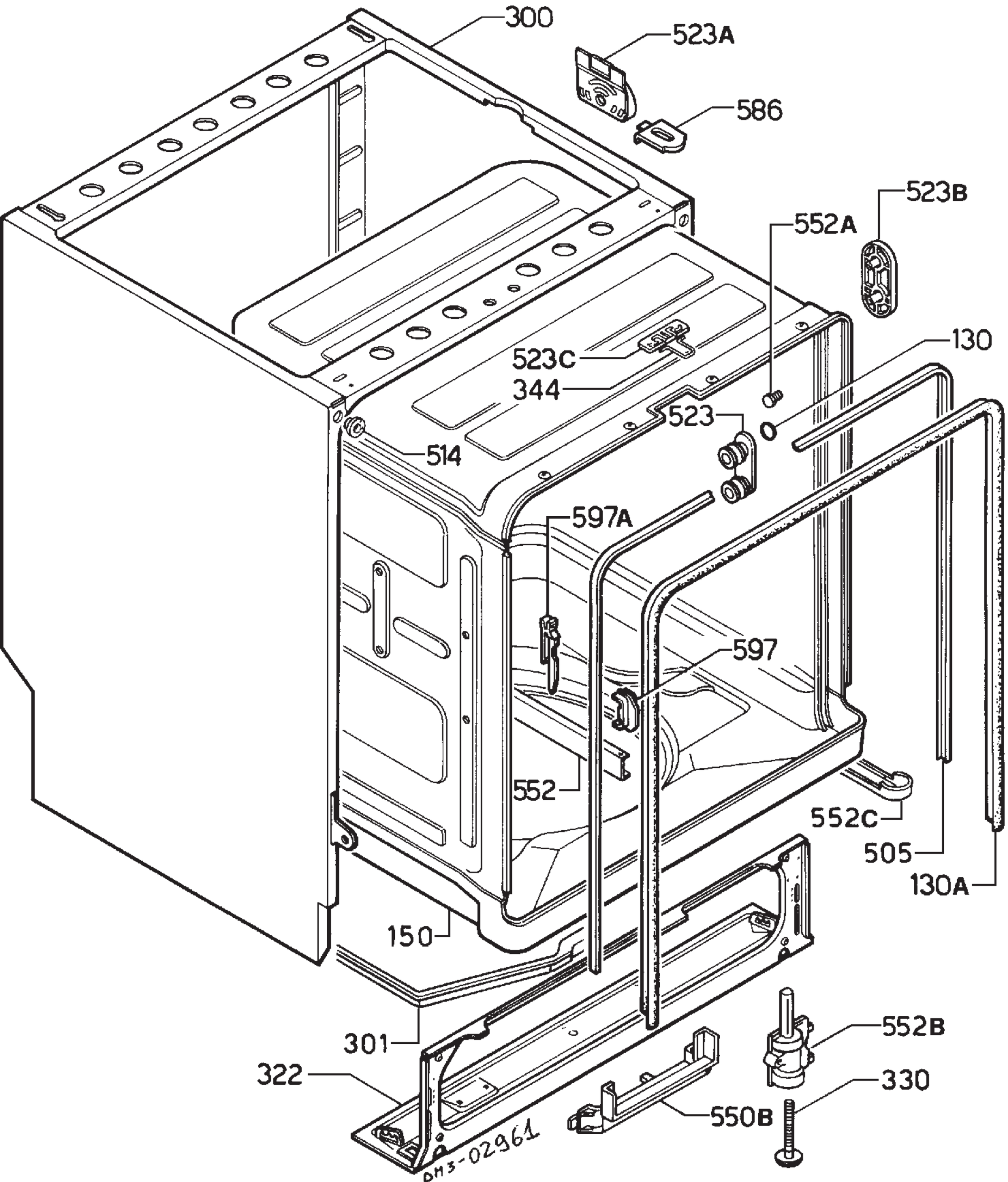
300
523A
586
523B
552A
130
523C
344
523
514
597A
597
552
552C
505
130A
150
301
322
552B
330
550B
DM3-02961