AEG-Kundendienst G 12
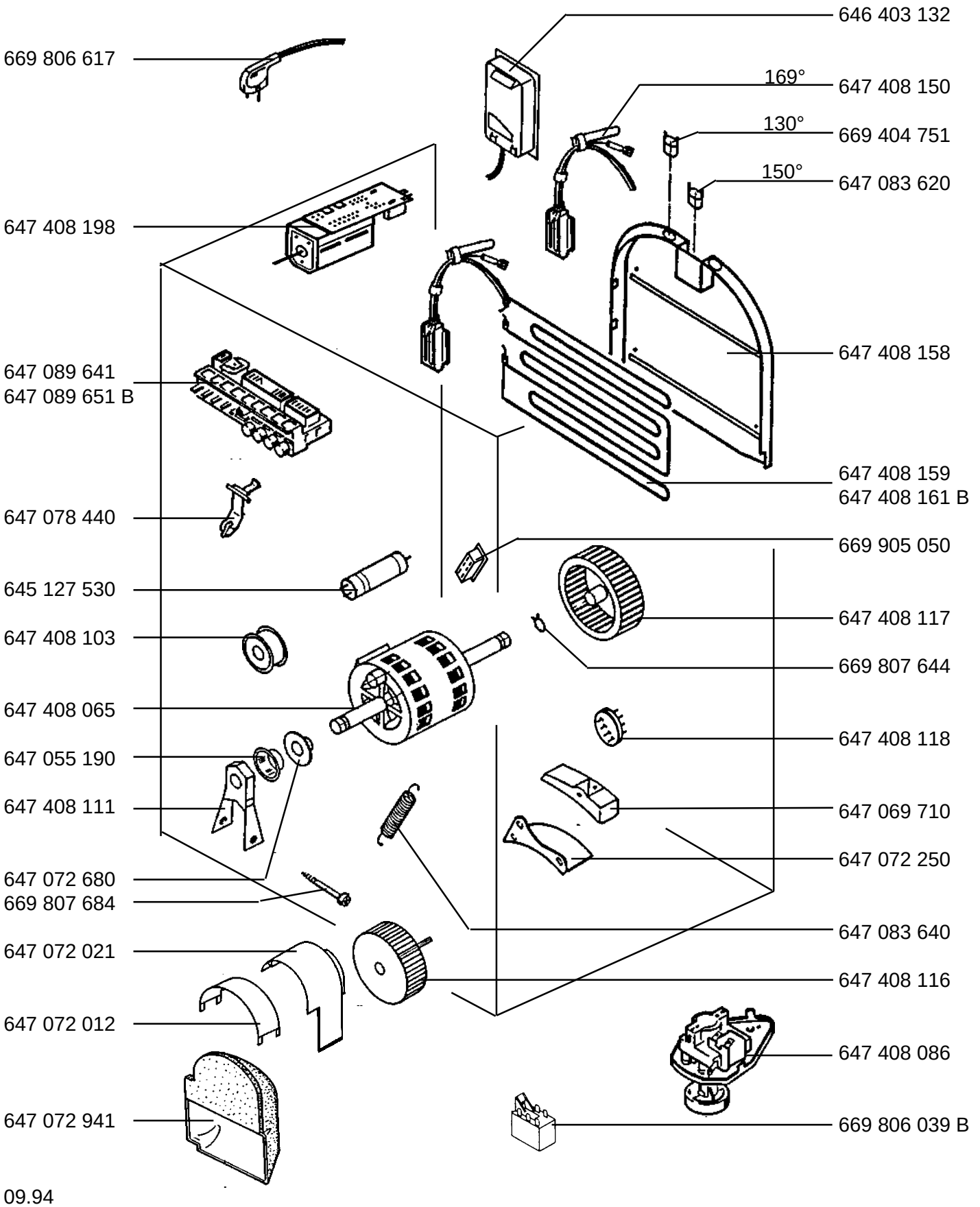
LAVATHERM 5350 WEISS E-Nr. 607 628 057
LAVATHERM 5308 WEISS E-Nr. 607 628 059 A
LAVATHERM 5350 WEISS E-Nr. 607 628 157 B