AEG-Kundendienst E05
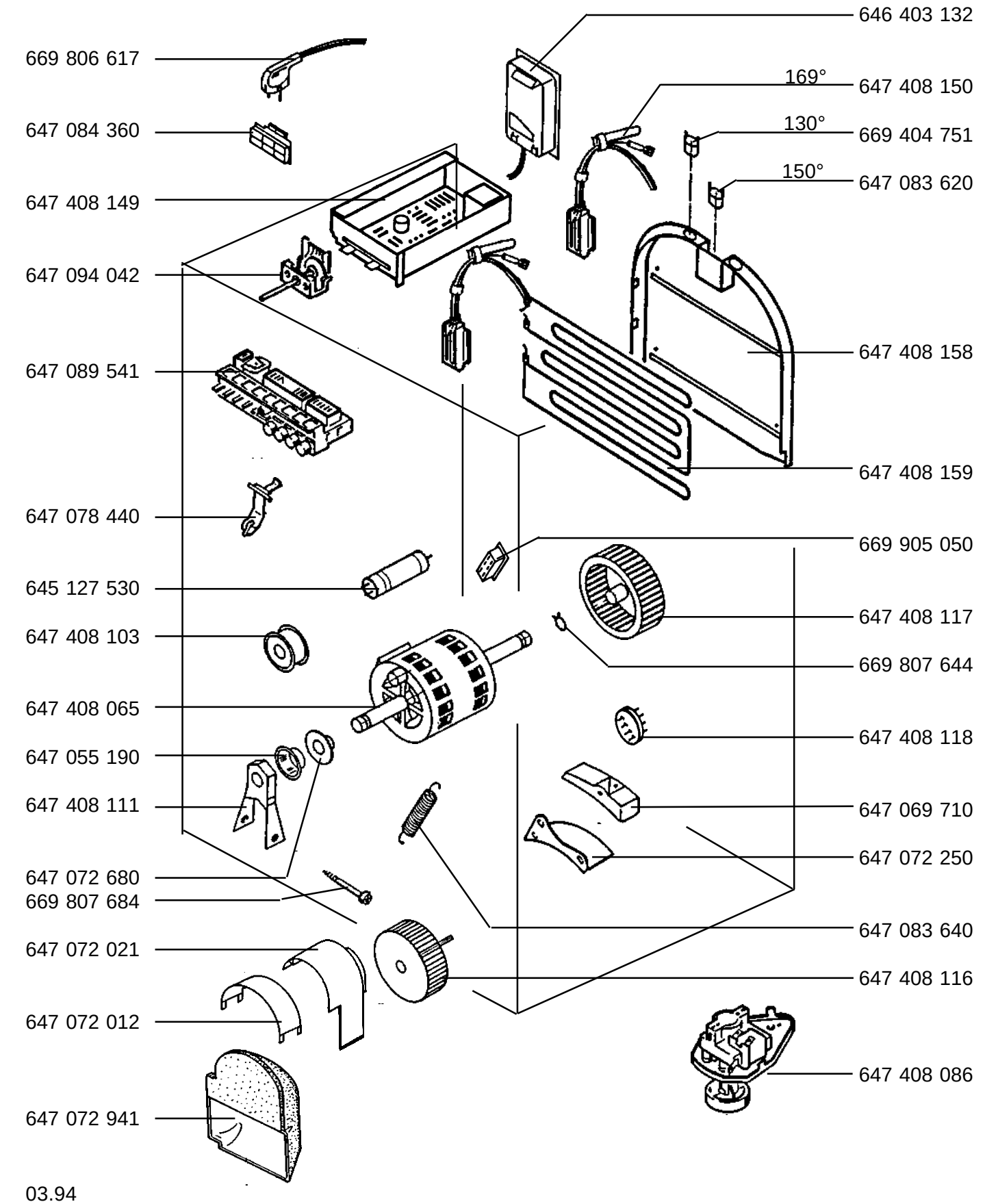
LAVATHERM 5450 WEISS E-Nr. 607 628 027
LAVATHERM 5408 WEISS E-Nr. 607 628 028 A