AEG-Kundendienst A 01

290 1330 78
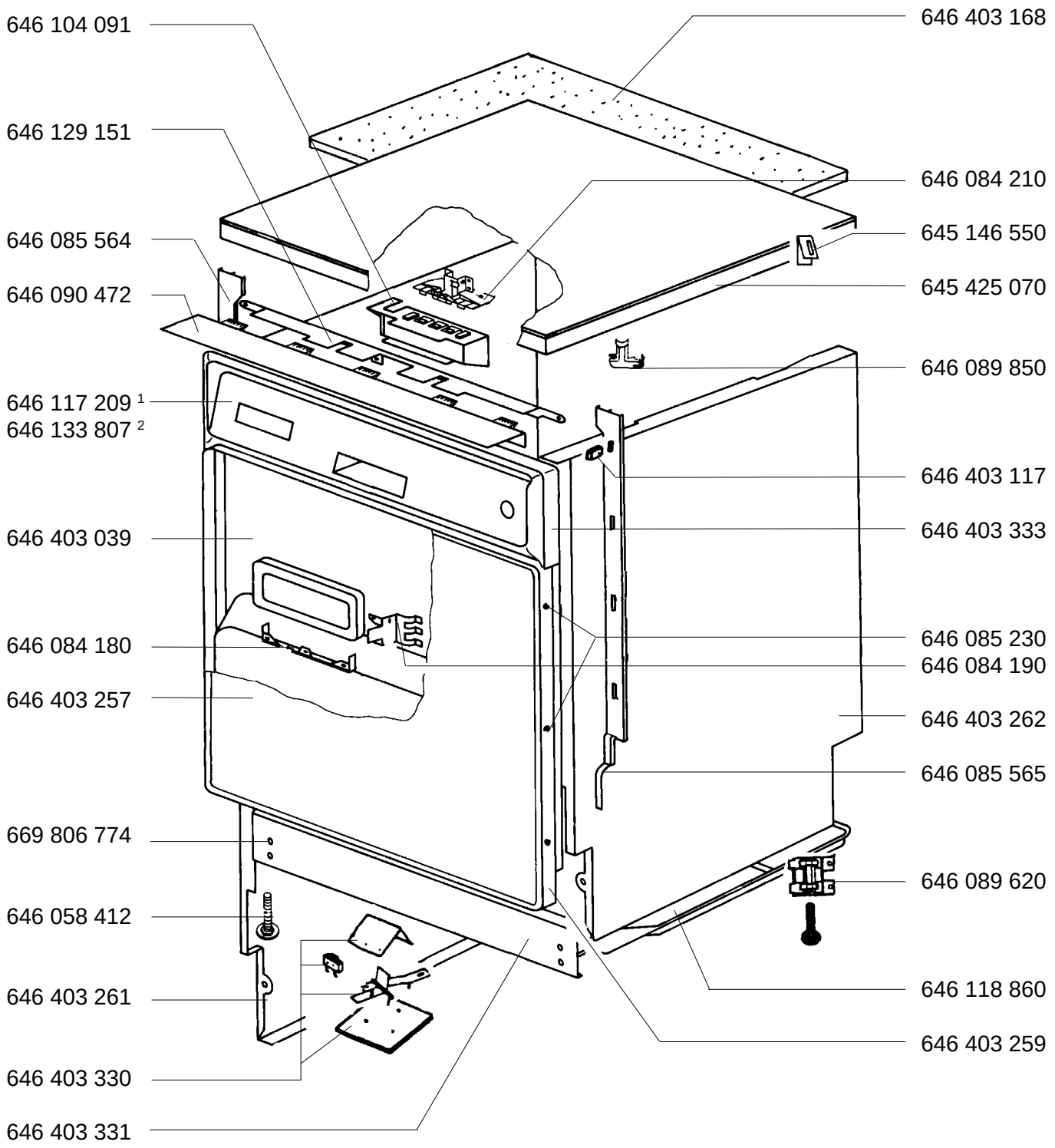
FAVORIT 9479 SGA	E-Nr. 606 281 048 [1] w	-EU-
FAVORIT 777 SGA	E-Nr. 606 281 061 [2] w	-EU-