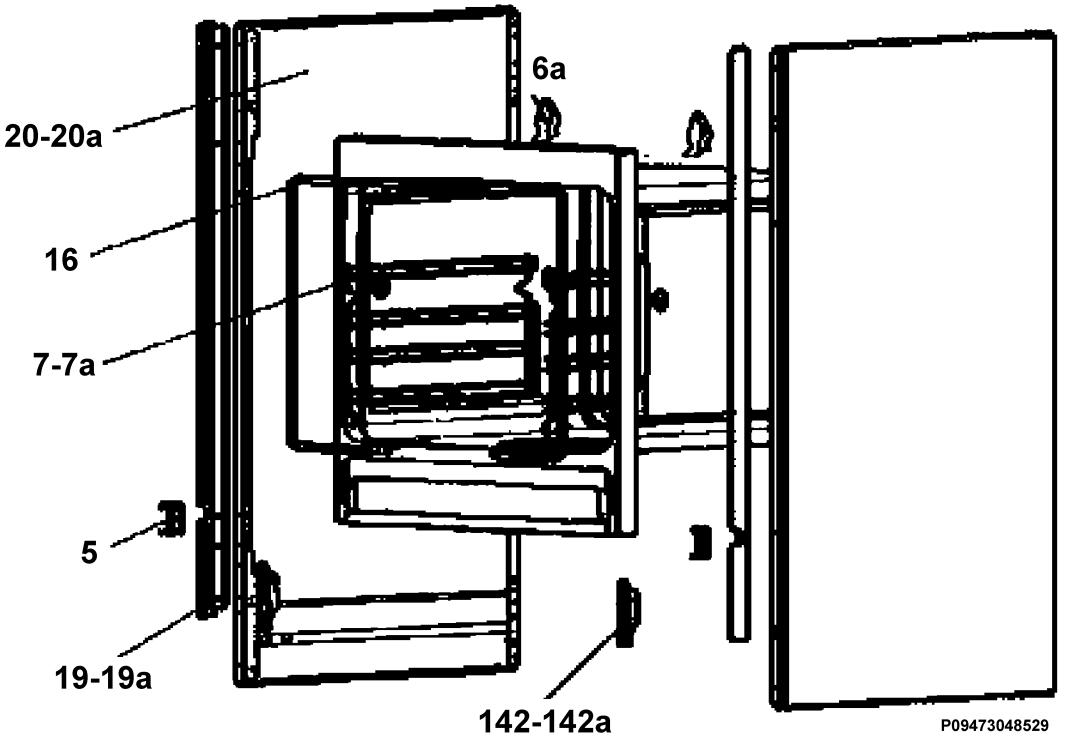
6a
20-20a
16
7-7a
5
19-19a
142-142a
P09473048529

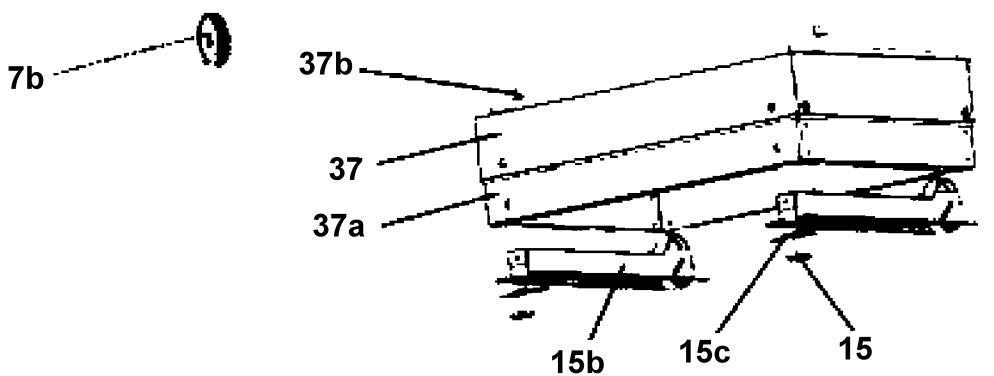
7b
37b
37
37a
15b
15c
15