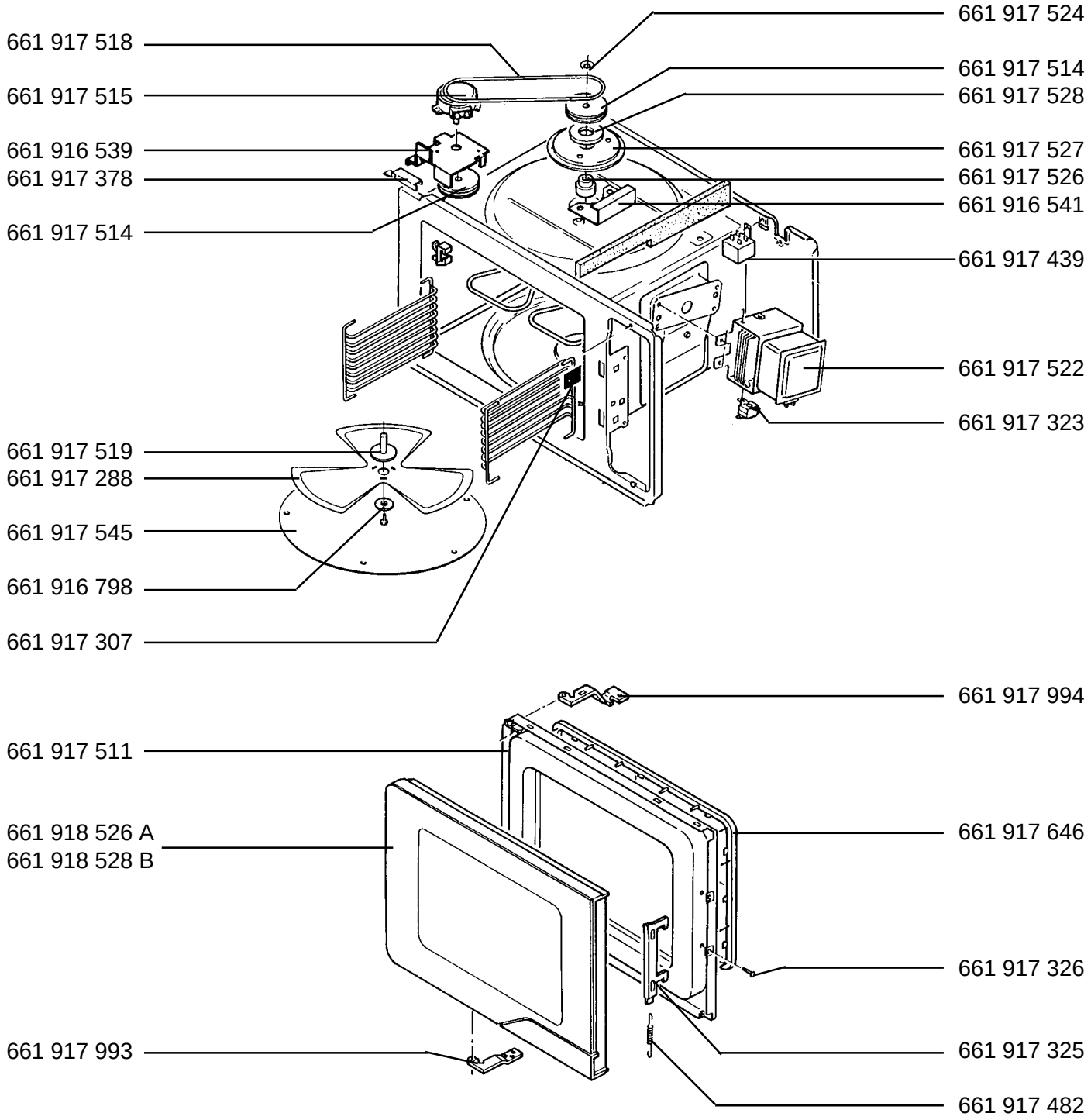MICROMAT	DUO 220-d	E-Nr. 947 002 270 A	GB
	DUO 220-w	E-Nr. 947 002 271 B	GB