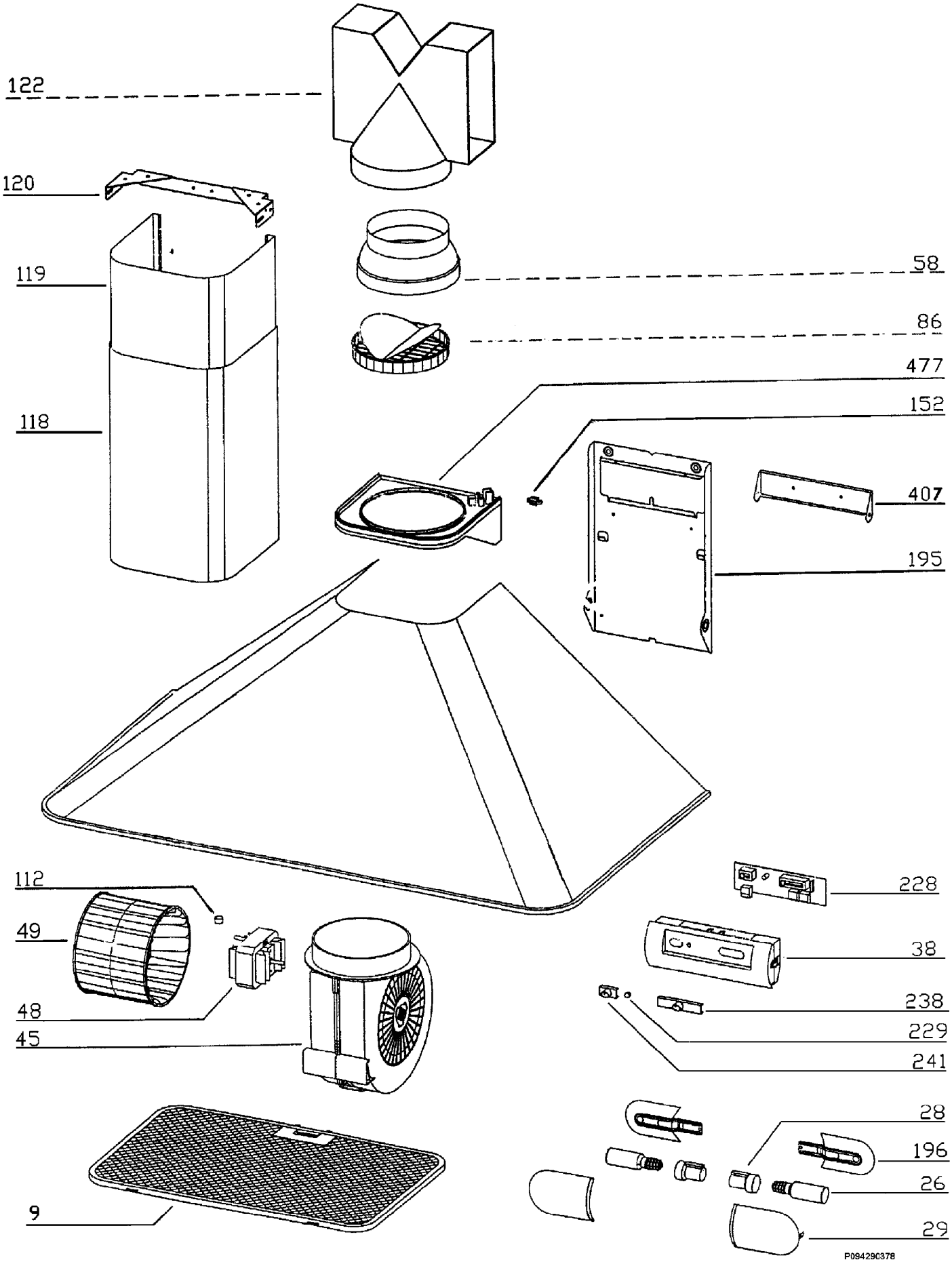
122
120
119
118
58
86
477
152
407
195
112
49
48
45
9
228
38
238
229
241
28
196
26
29
P094290378