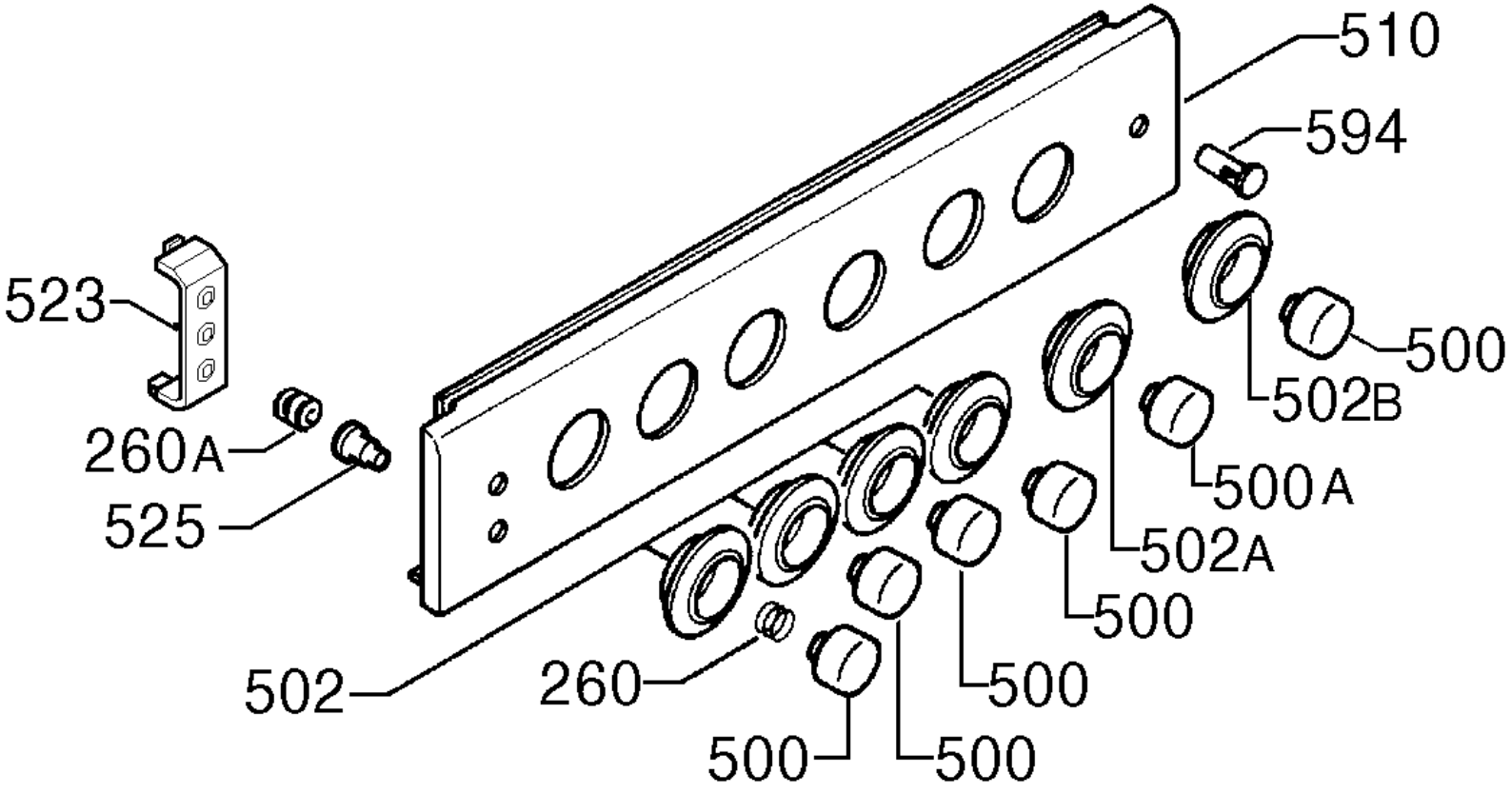

9473031459