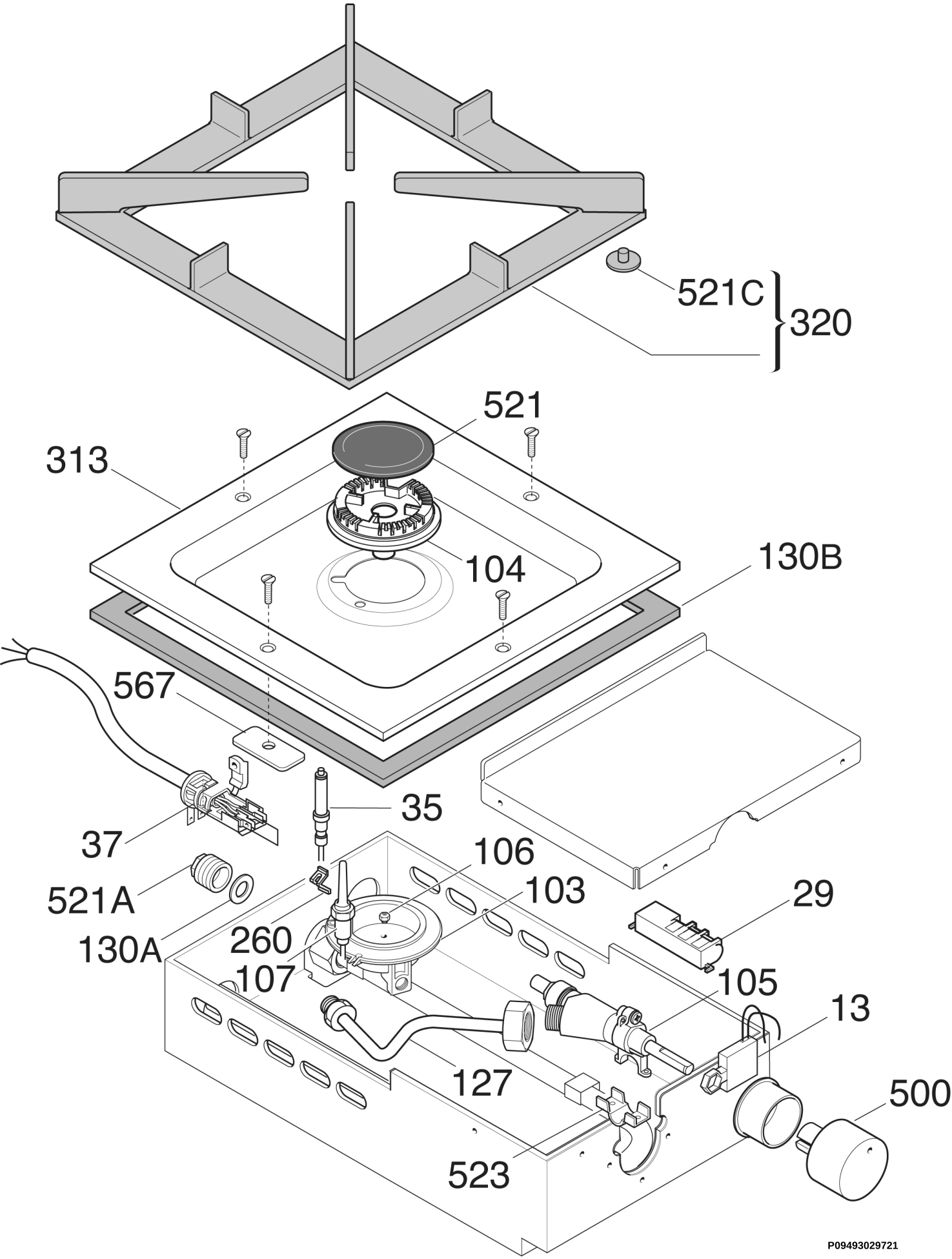
521C
320
521
313
104
130B
567
35
37
106
521A
103
29
130A
260
107
105
13
127
500
523
P09493029721