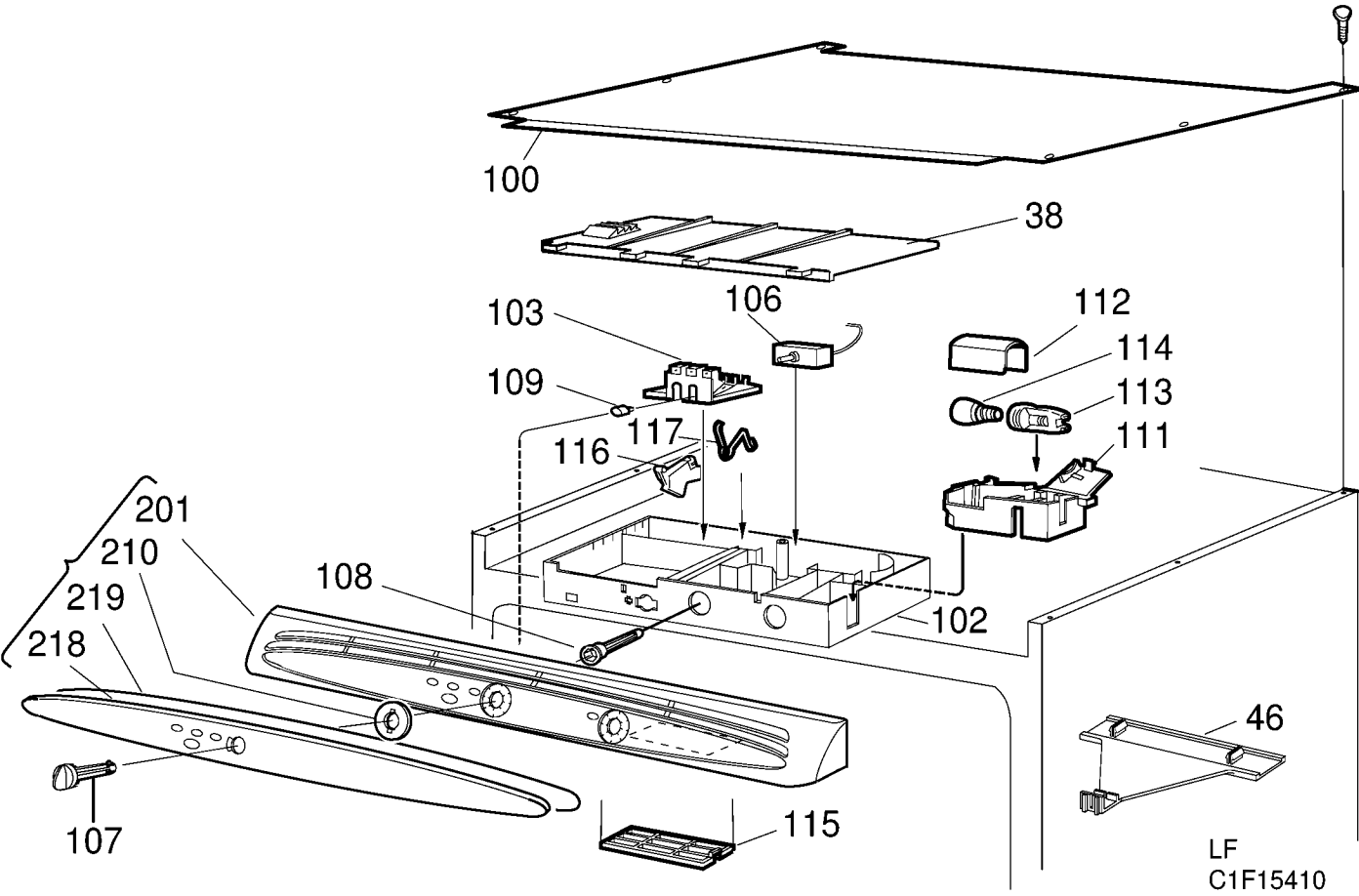
100
38
103
106
112
114
113
111
109
117
116
201
210
219
218
108
102
46
107
115
LF
C1F15410