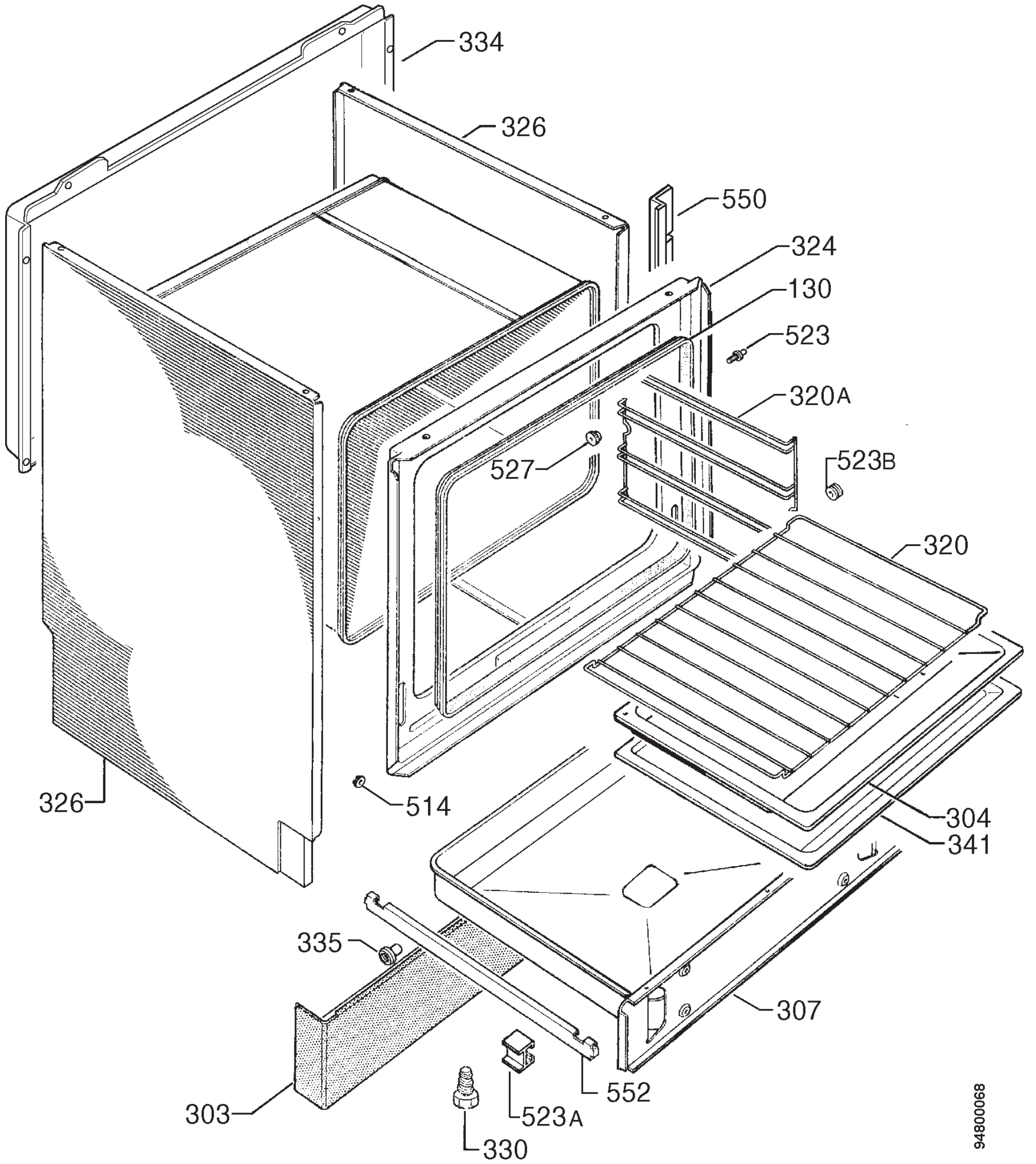
334
326
550
324
130
523
320A
527
523B
320
326
514
304
341
335
307
303
552
523A
330
94800068