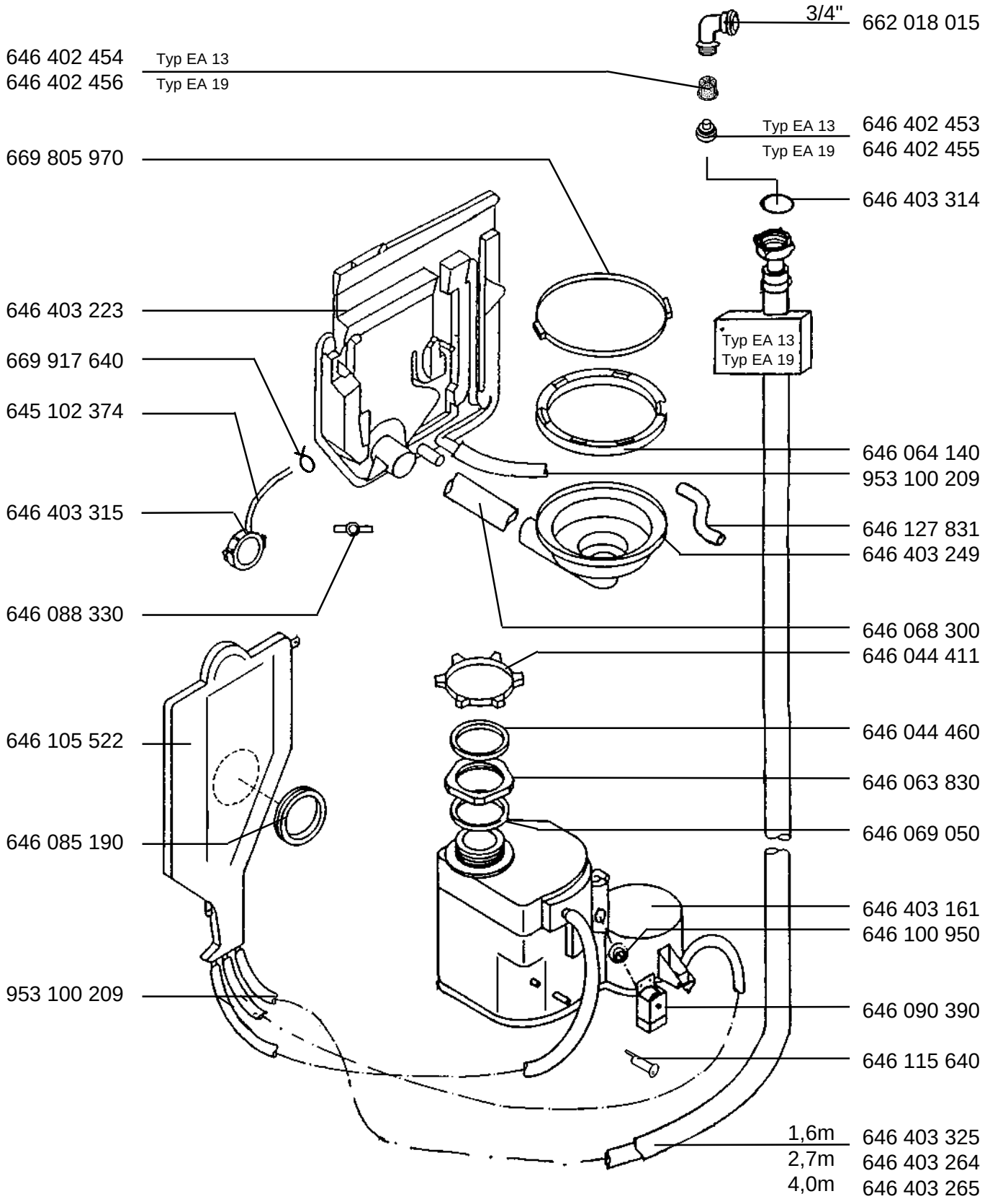FAVORIT 510 IGA	E-Nr. 606 385 009 A w	-EU-
FAVORIT 510 IGA	E-Nr. 606 385 019 B d	-EU-