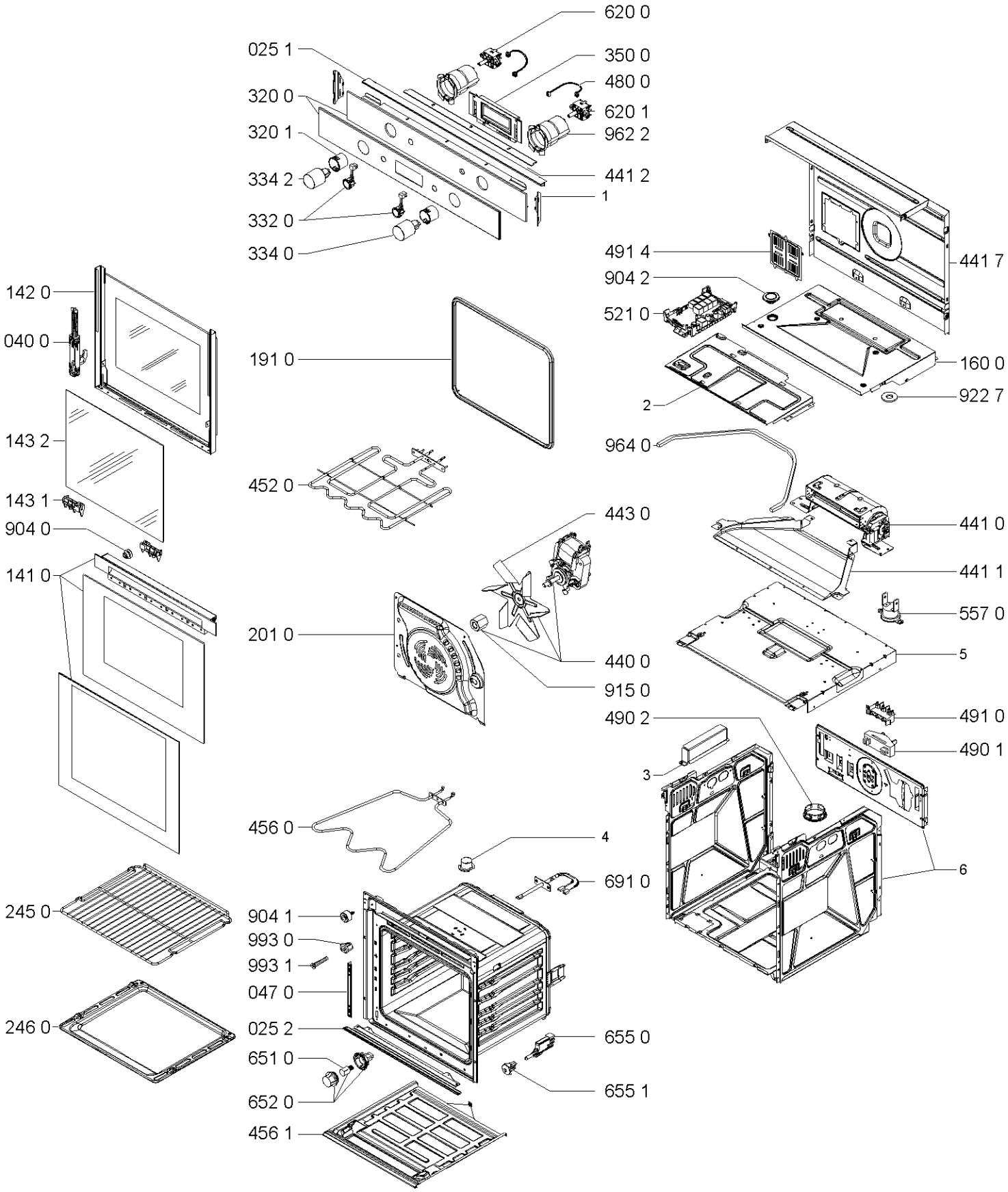

4000 104 04895