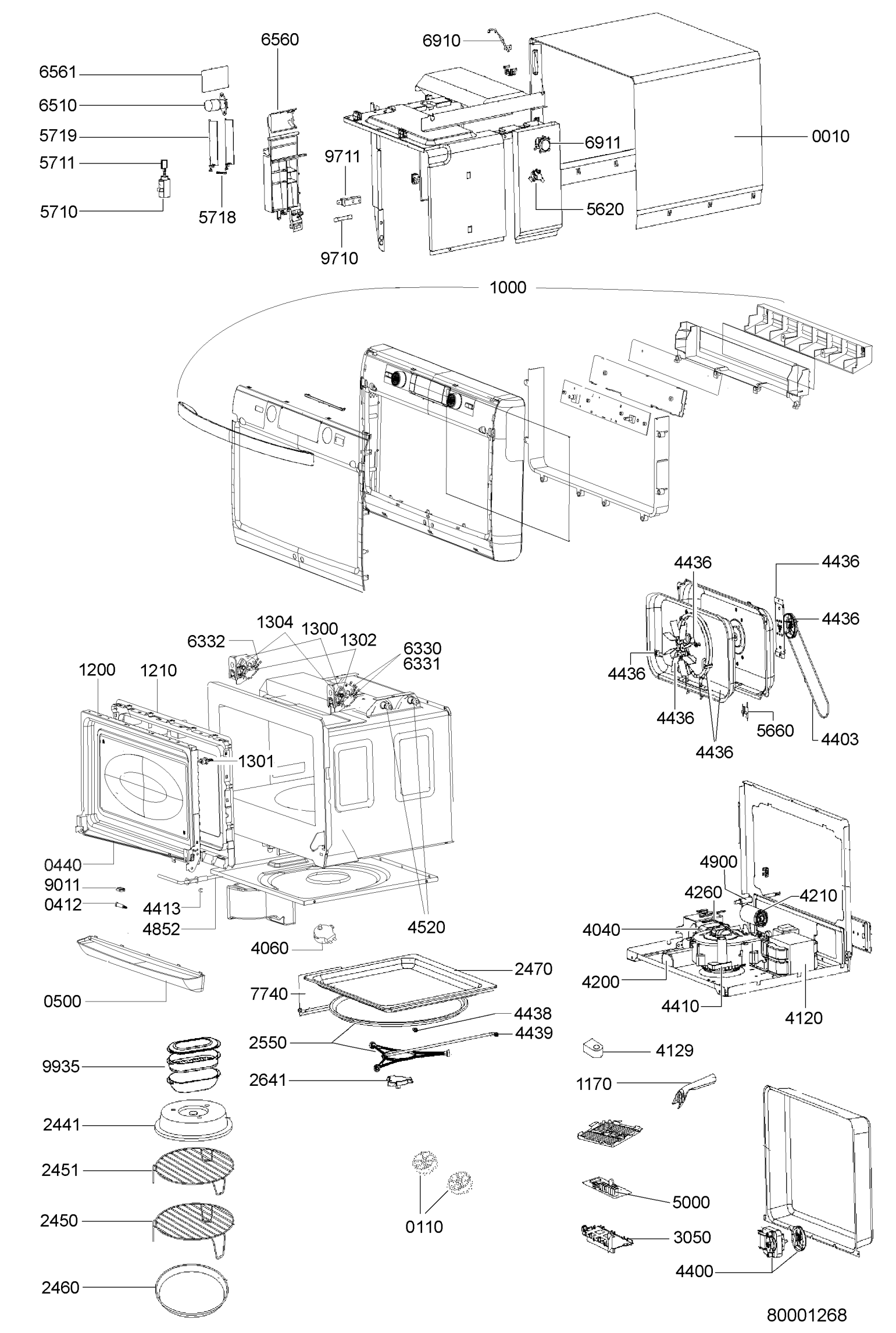
6561
6510
5719
5711
5710
5718
6560
9711
9710
6910
6911
5620
0010
1000
4436
4436
4436
4436
4436
4436
5660
4403
1304
1300
1302
6332
6330
6331
1200
1210
1301
0440
9011
0412
4413
4852
4520
4060
0500
2470
7740
4438
4439
2550
2641
9935
2441
2451
2450
2460
0110
4900
4260
4210
4040
4200
4410
4120
4129
1170
5000
3050
4400
80001268