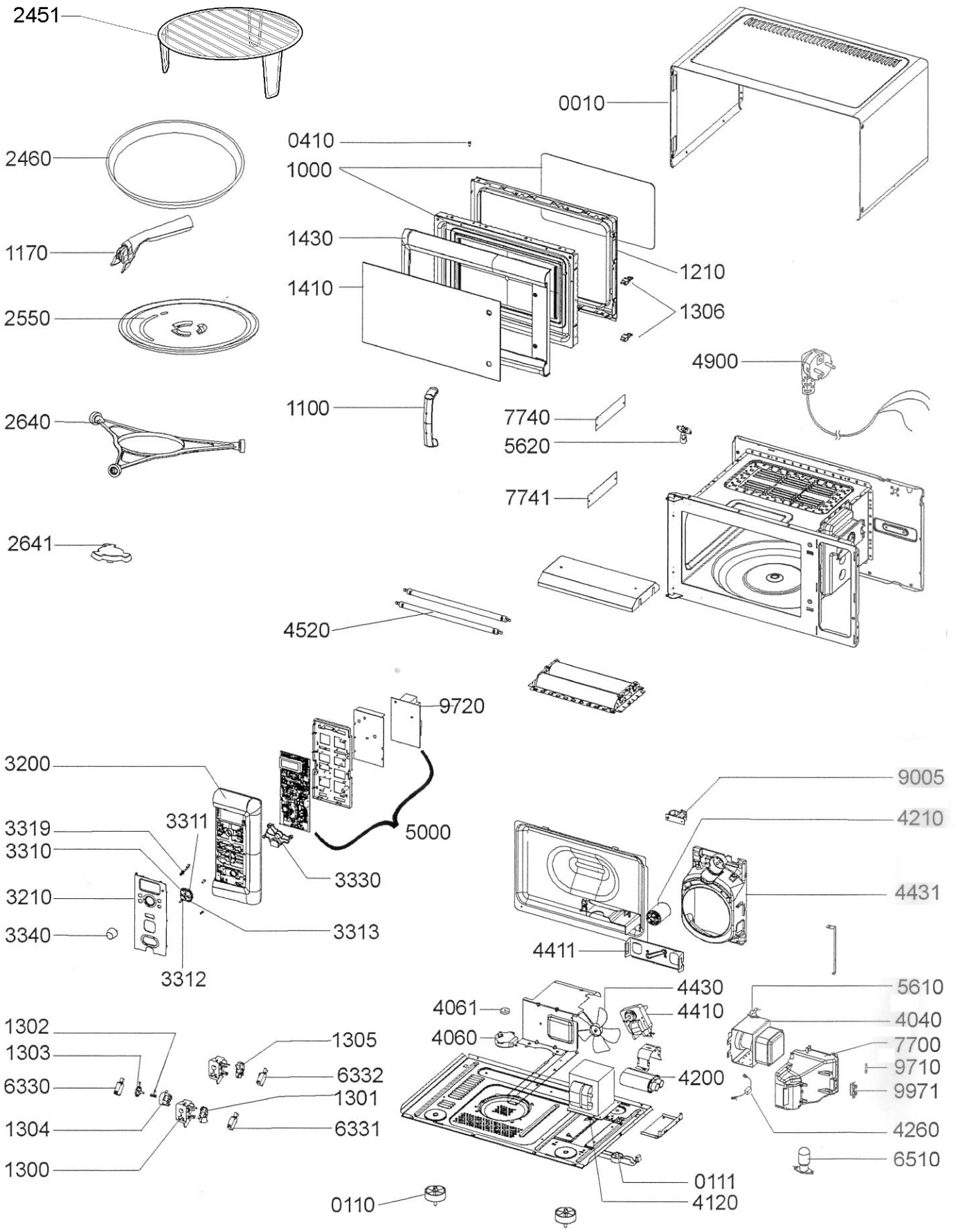
2451
0010
2460
0410
1000
1170
1430
1210
1410
1306
2550
4900
1100
7740
2640
5620
7741
2641
4520
9720
3200
9005
3319
3311
5000
4210
3310
3330
3210
4431
3340
3313
4411
3312
4430
5610
4061
4410
4040
1302
1305
4060
7700
1303
6332
9710
6330
4200
1301
9971
1304
6331
4260
1300
6510
0111
0110
4120

80000801