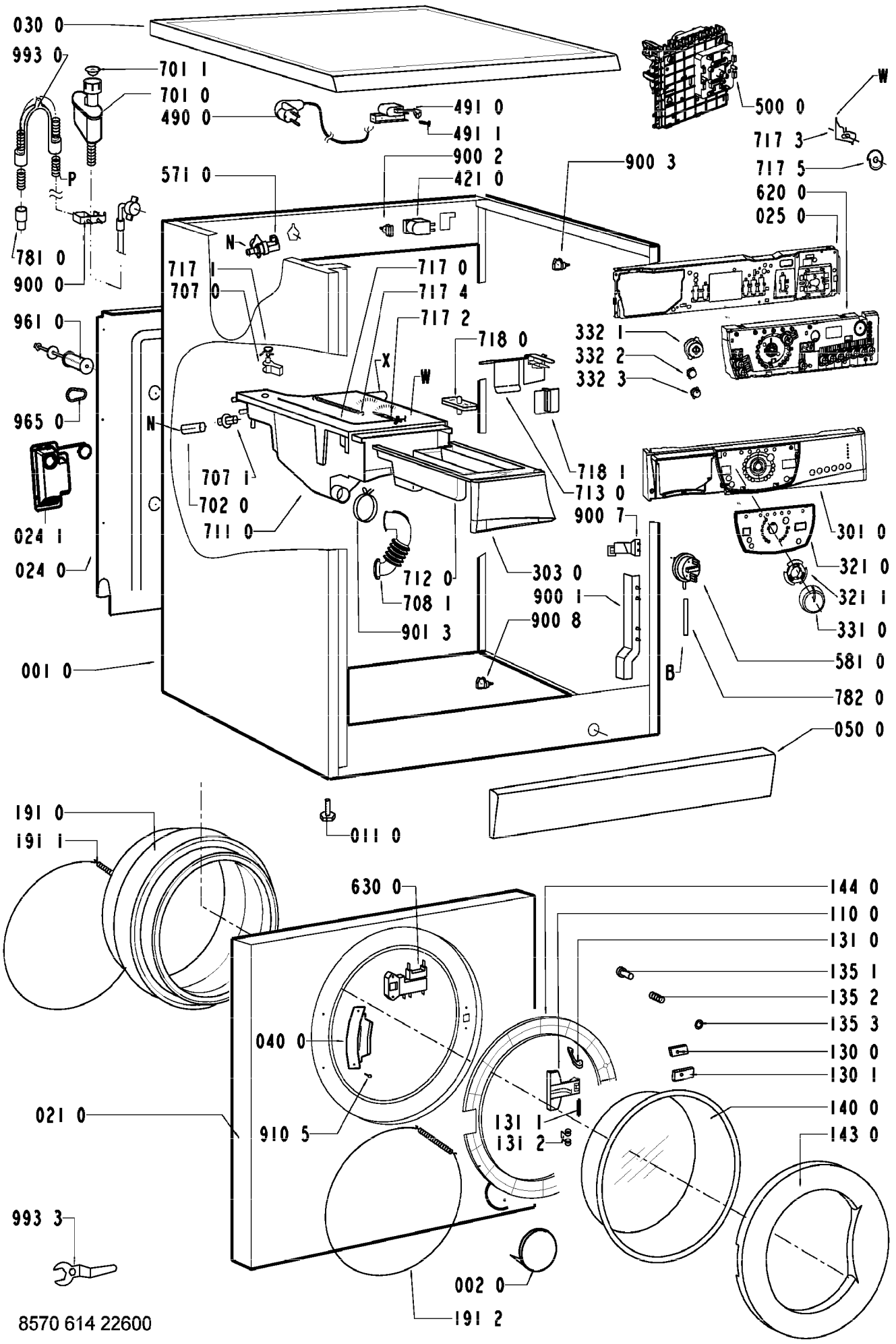

8570 614 22600