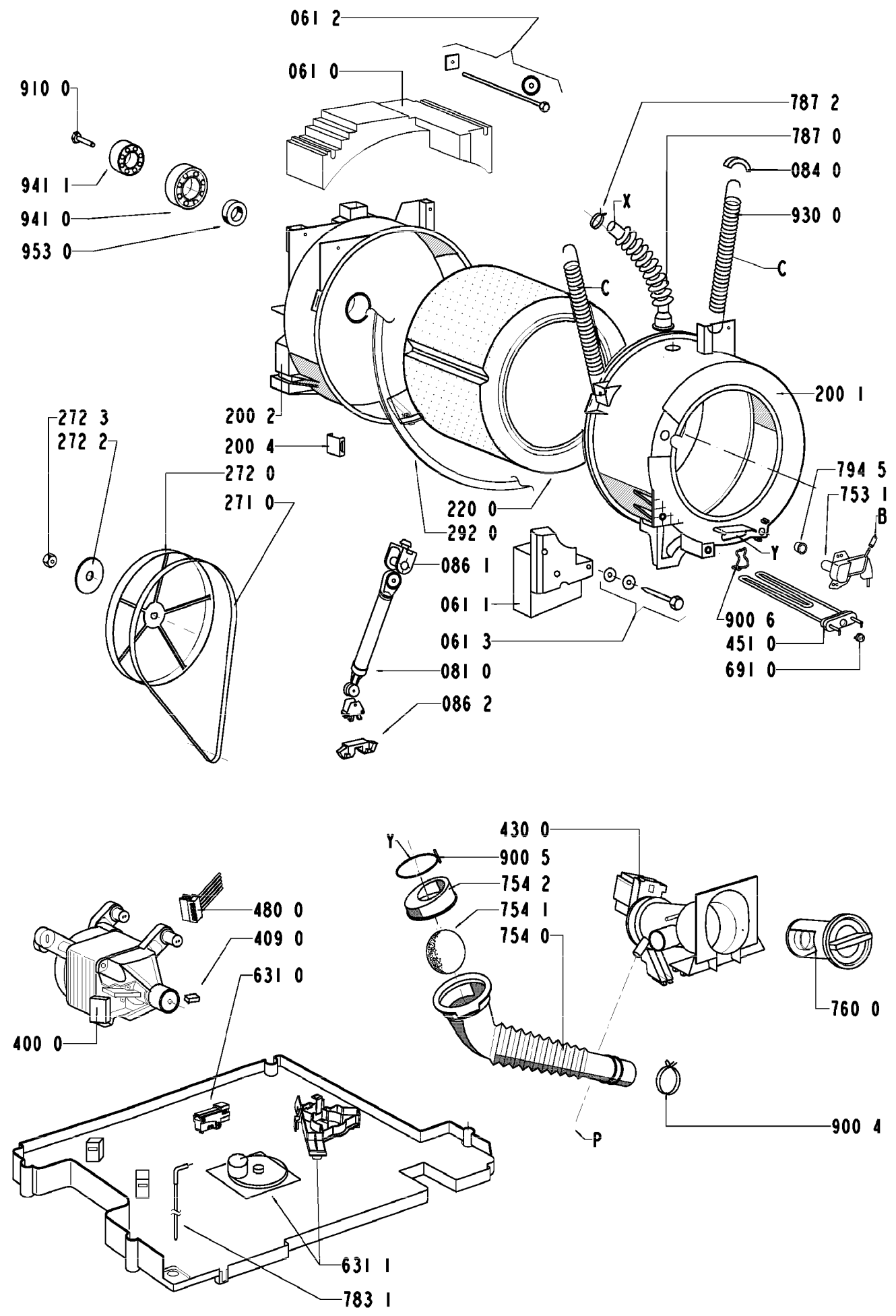

8570 812 03006