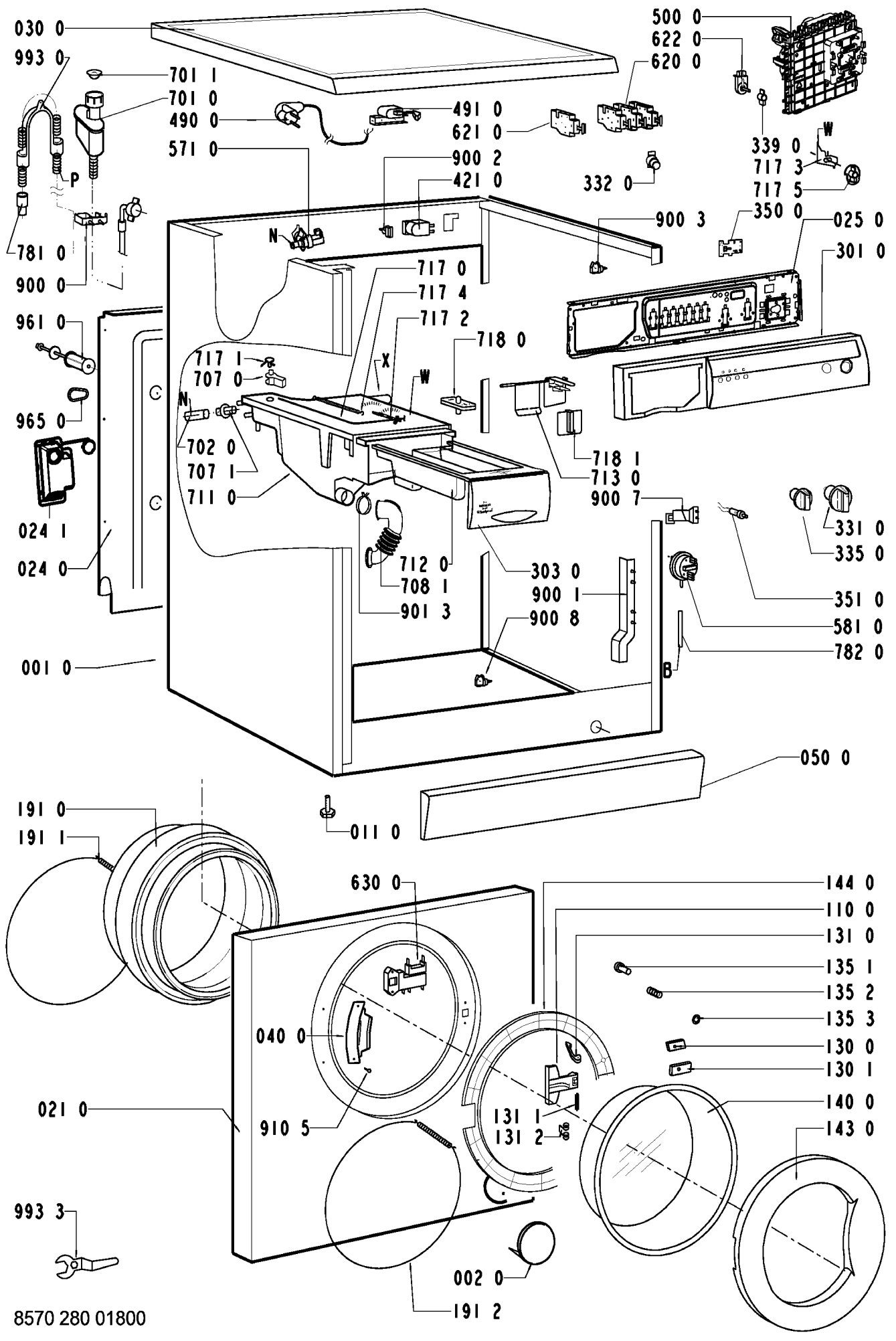
030 0
993 0
701 1
701 0
490 0
571 0
491 0
621 0
900 2
421 0
500 0
622 0
620 0
339 0
717 3
717 5
332 0
350 0
900 3
025 0
301 0
781 0
900 0
961 0
965 0
024 1
024 0
001 0
717 0
717 4
717 2
718 0
717 1
707 0
702 0
707 1
711 0
712 0
708 1
901 3
303 0
900 1
900 8
718 1
713 0
900 7
331 0
335 0
351 0
581 0
782 0
050 0
011 0
191 0
191 1
630 0
144 0
110 0
131 0
135 1
135 2
135 3
130 0
130 1
040 0
021 0
910 5
131 1
131 2
140 0
143 0
993 3
002 0
191 2
8570 280 01800