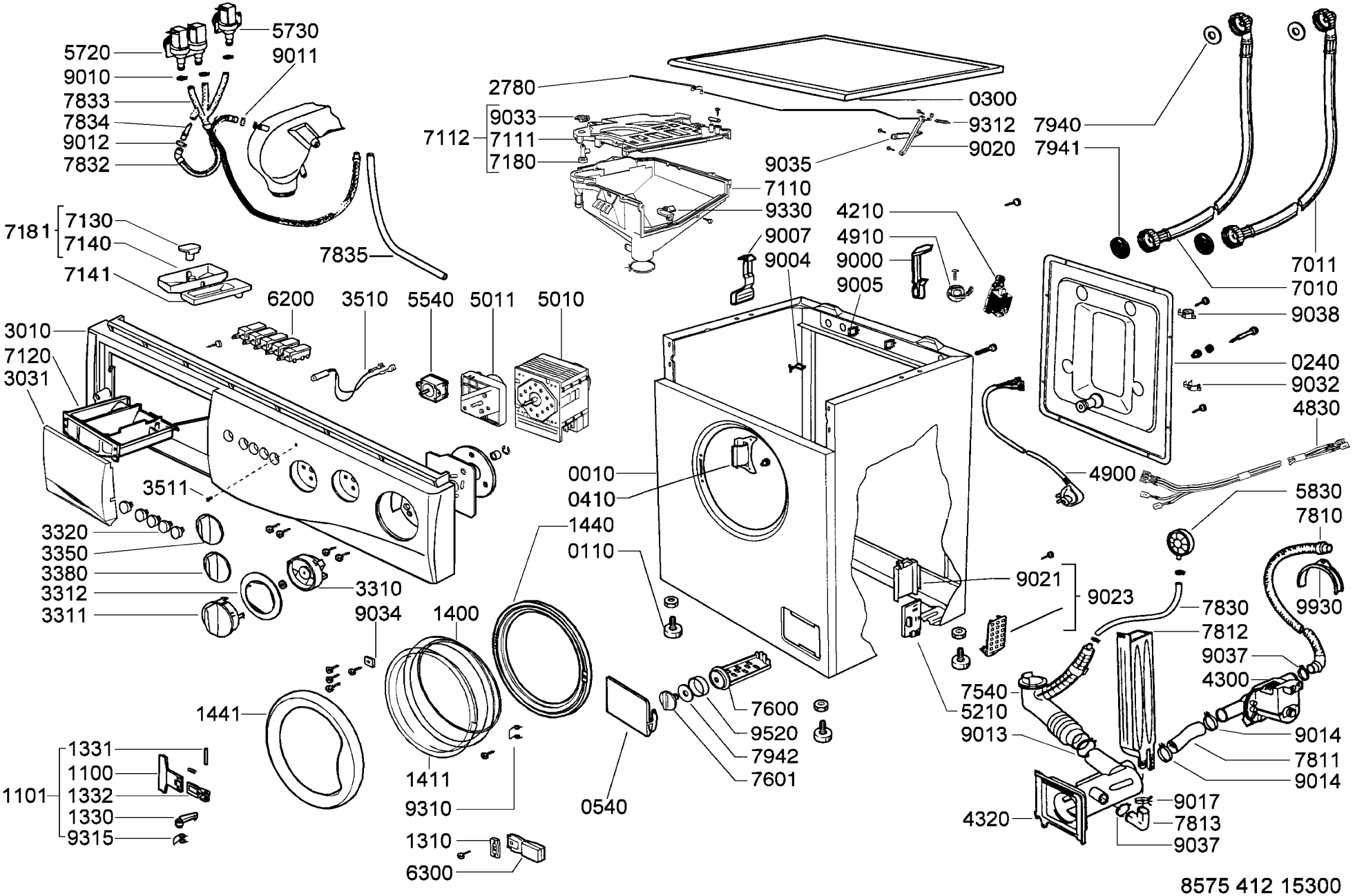

8575 412 15300