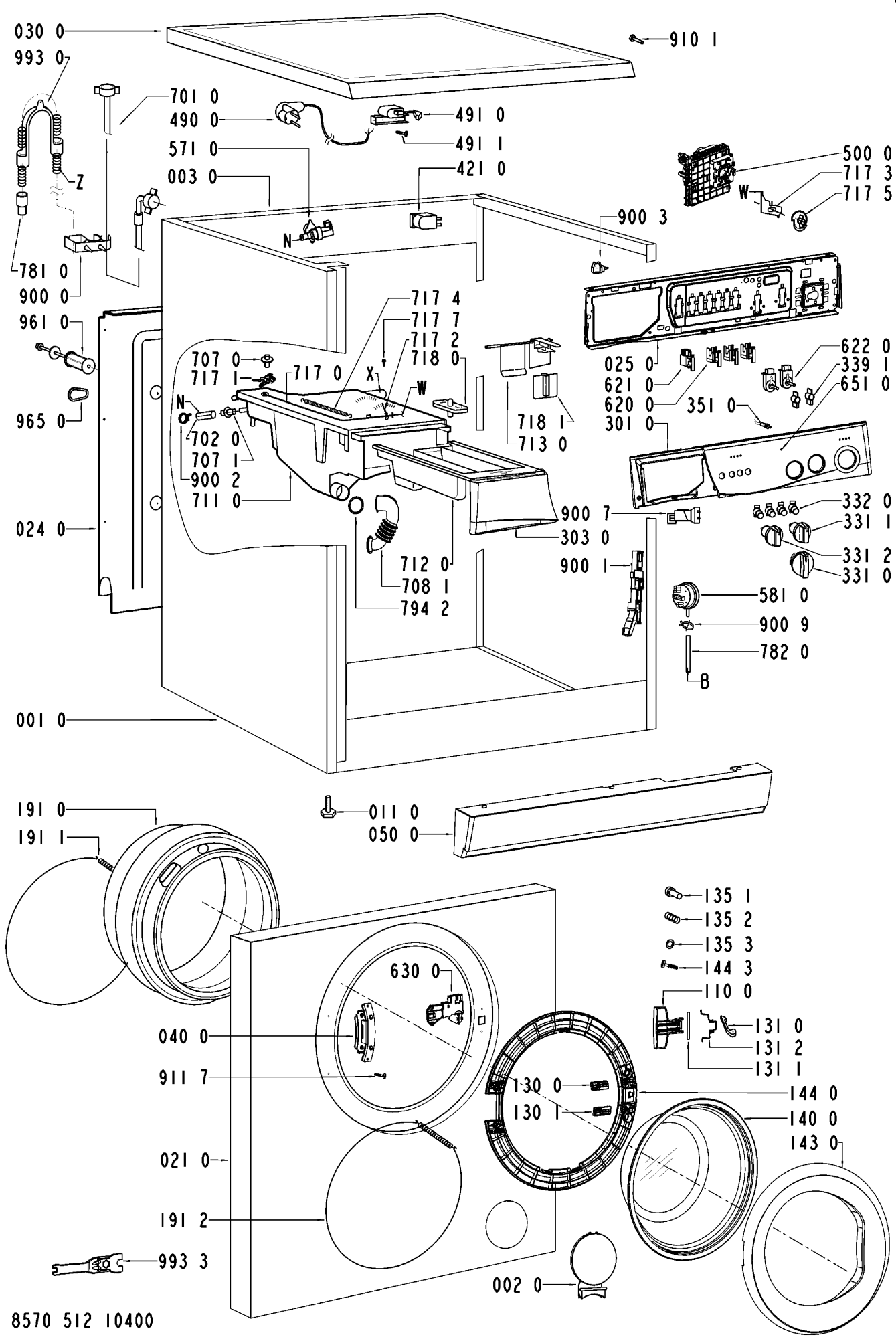

8570 512 10400