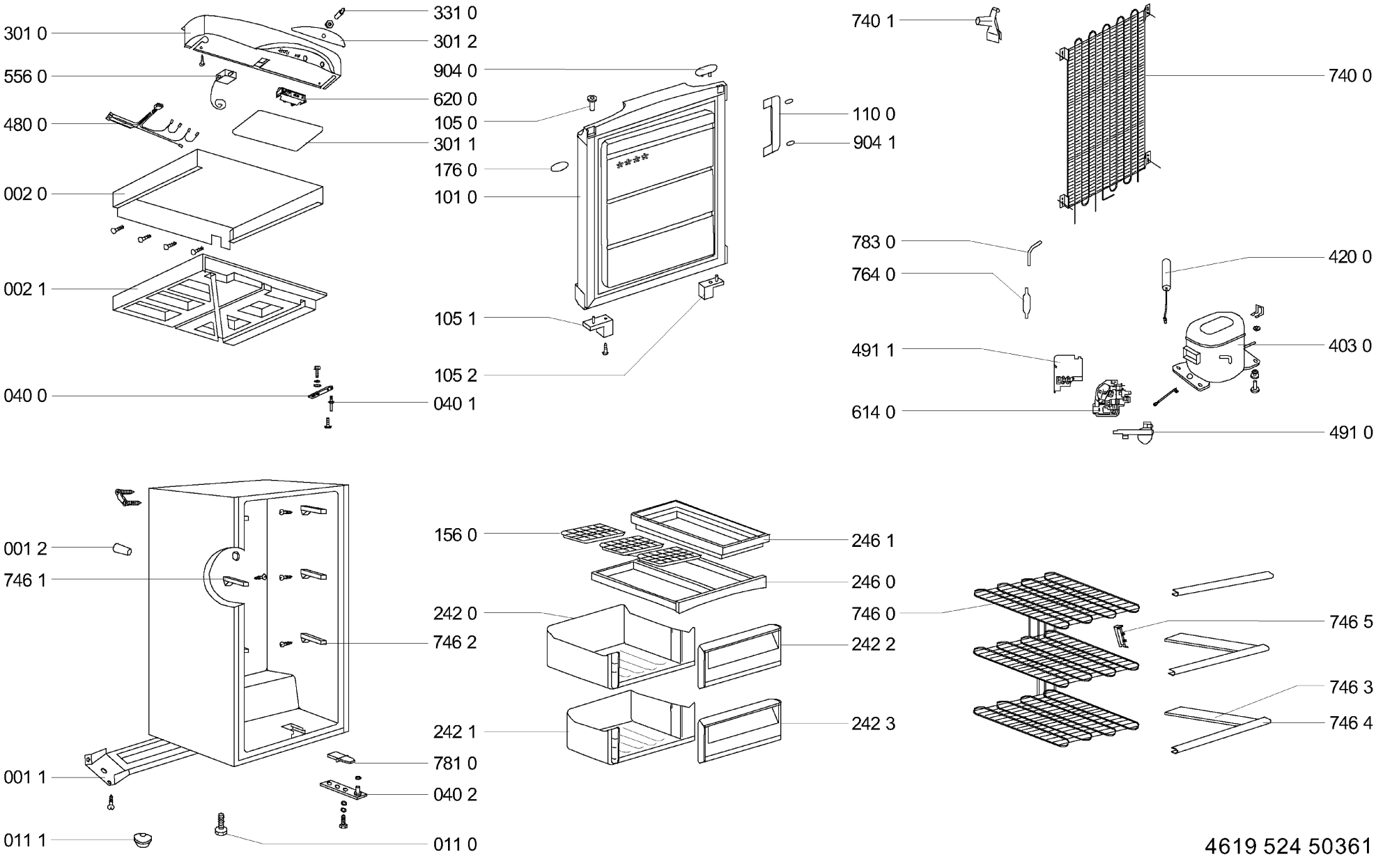

4619 524 50361