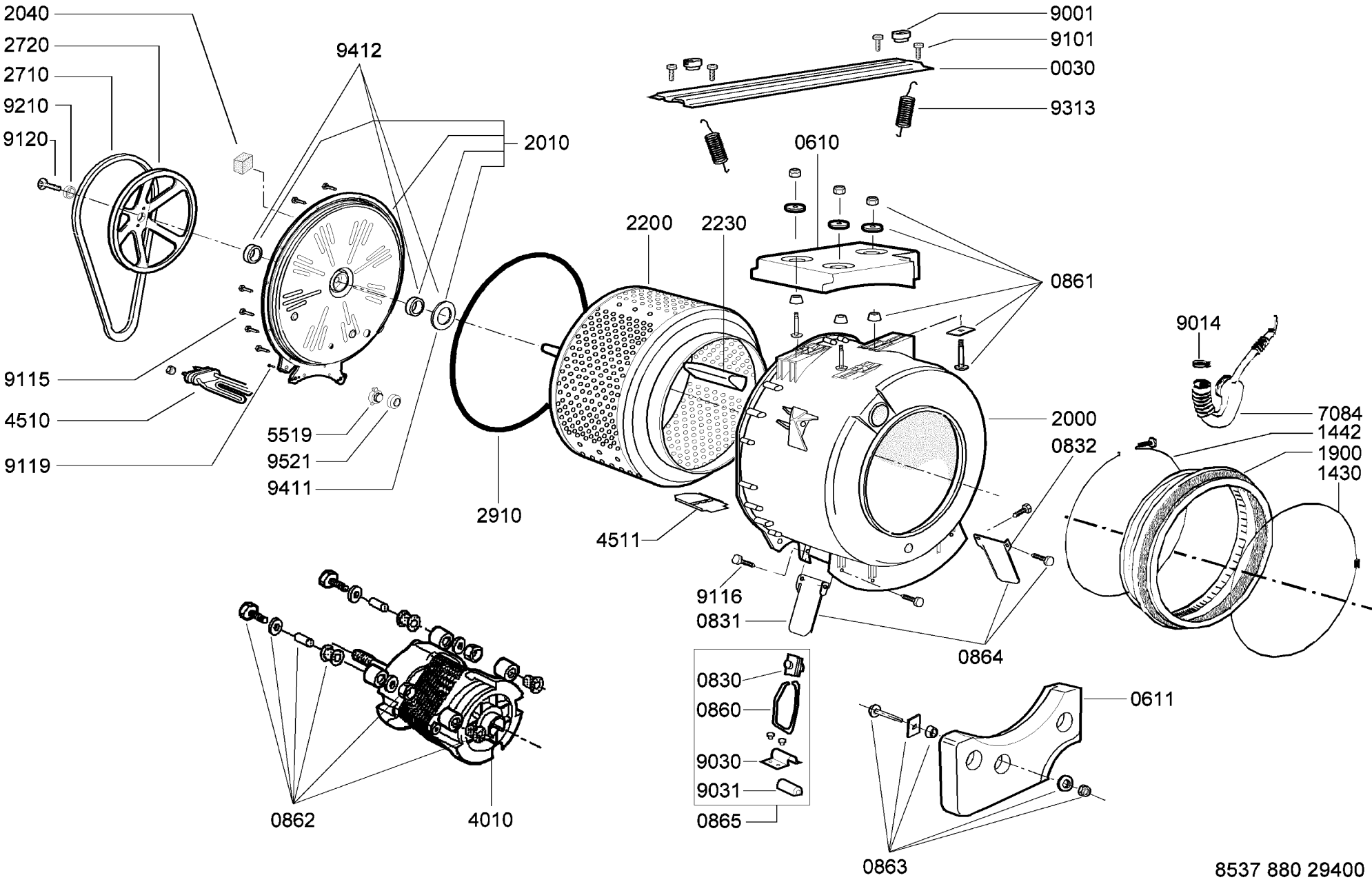
2040
2720
2710
9210
9120
9412
2010
9001
9101
0030
9313
0610
2200
2230
0861
9014
7084
1442
1900
1430
2000
0832
9115
4510
9119
5519
9521
9411
2910
4511
9116
0831
0864
0830
0860
9030
9031
0865
0611
0862
4010
0863
8537 880 29400