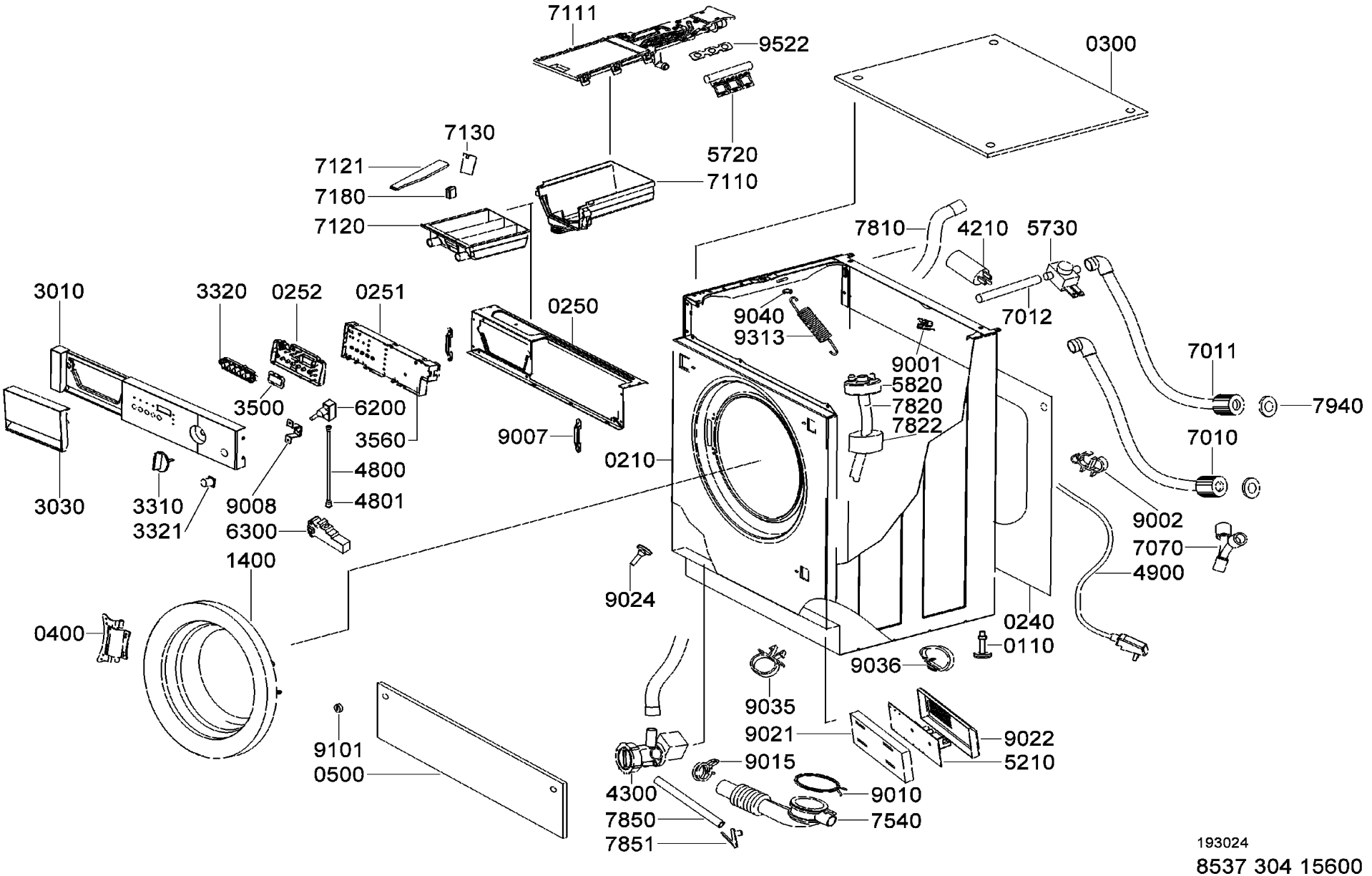
7111
9522
0300
7130
5720
7121
7110
7180
7120
7810
4210
5730
3010
3320
0252
0251
0250
9040
9313
7012
9001
5820
7820
7822
7011
7940
3500
6200
3560
9007
0210
4800
4801
7010
3030
3310
3321
9008
6300
9002
7070
4900
1400
9024
0400
0240
0110
9036
9035
9101
0500
9021
9022
5210
9015
4300
9010
7850
7540
7851
193024
8537 304 15600