A

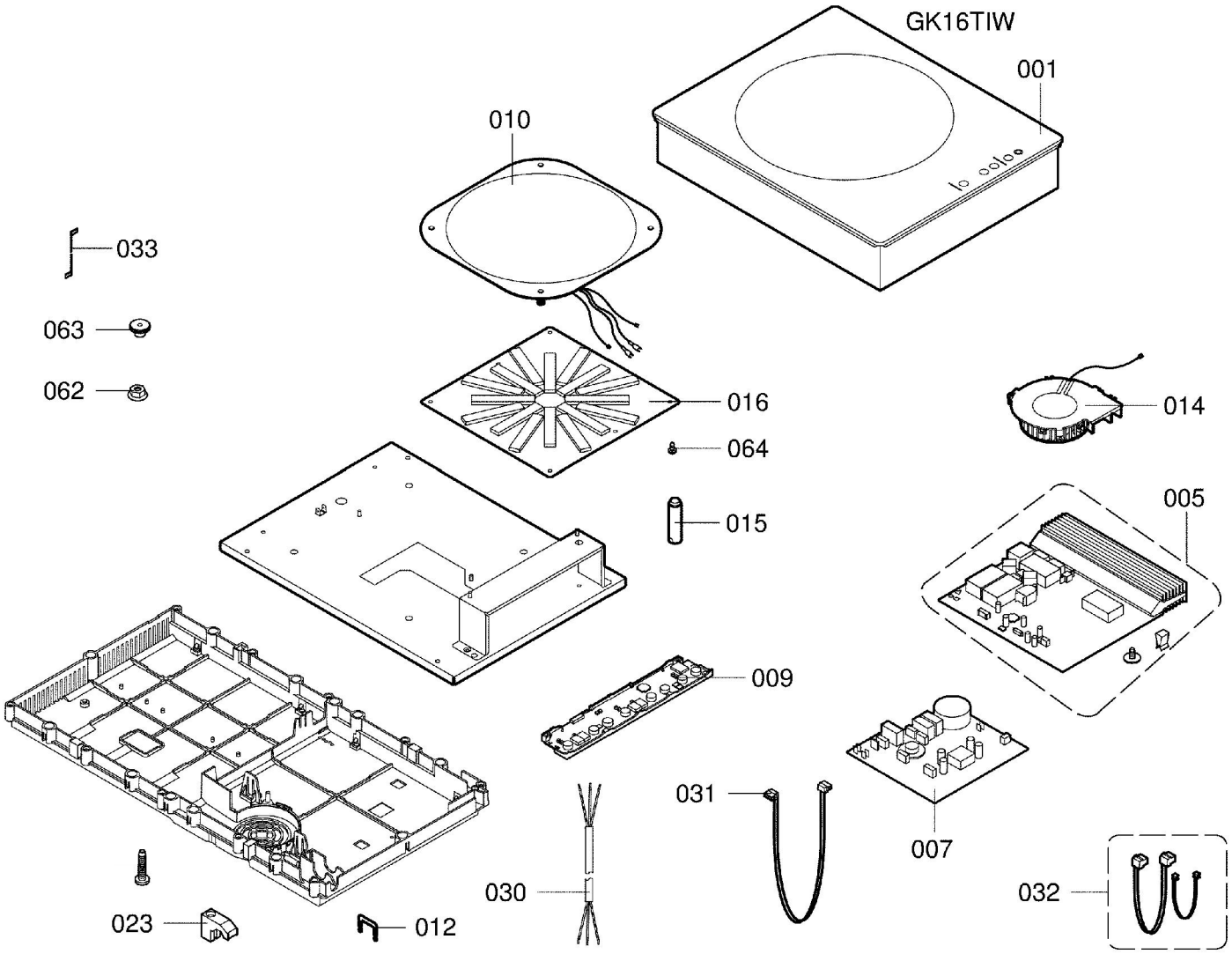
GK16TIW
001
010
033
063
062
016
064
014
015
005
009
031
007
030
032
023
012